URBANISTIČKO - TEHNIČKI USLOVI

	CRNA GORA OPŠTINA ŽABLJAK Sekretarijat za uređenje prostora,zaštitu životne sredine i komunalno stambene poslove Broj:UP1 04-332/23-346/2 Žabljak:28.09.2023	CRNA GORA OPŠTINA ŽABLJAK
1	Sekretarijat za uređenje prostora, zaštitu životne sredine ikomunalno stambene poslove, na osnovu člana 74. Zakona o planiranju prostora I izgradnji objekata (,,Sl. list CG“ br. 64/17) člana 1 Uredbe o povjeravanju dijela poslova Ministarstva održivog razvoja I turizma jedinicama lokalne samouprave („Sl.list CG “ br.87/18 , 75/19, 116/20, 76/21, 141/21 I 151/22) I podnijetog zahtjeva OPŠTINE ŽABLJAK, izdaje:	
2	**URBANISTIČKO-TEHNIČKE USLOVE**	
	Za izradu tehničke dokumentacije	
3	**Za izgradnju objekta -ULICA nova 2 (od ulice Crnogorske do ulice Durmitorske) u zahvatu Izmjena i dopuna Detaljnog urbanističkog plana‘’ Žabljak ‘’ za zone I, J, G, H, E, F, C i kat parcele 3144 i 3145 KO Žabljak I izuzev djelova katastarskih parcela br.3595/1, 3595/2 , 3826, 3966, 3967 i 3969/2 KO Žabljak I („Sl.list CG –opštinski propisi “ br.47/18).**	
4	**PODNOSILAC ZAHTJEVA:**	**OPŠTINA ŽABLJAK**
5	**POSTOJEĆE STANJE**	
	Lokacija je neizgradjena.	
6	**PLANIRANO STANJE**	
7.1.	**Namjena parcele odnosno lokacije**	
	Prema grafičkomprilogu broj 5 ‘’Plan namjene površina ‘’ predmetna lokacija je namijenjena za saobraćajnice **Pravila za izgradnju javnih površina i ulica** Postojeće saobraćajnice koje se ovim planom zadržavaju ukoliko prostorne mogućnosti to dozvoljavaju treba regulisati, a nove saobraćajnice treba formirati prema datom rješenju (grafički prilog „Plan saobraćaja“). Kolovozi i trotoari treba da se izgrade sa savremenim zastorom. Odvod atmosferskih voda sa svih saobraćajnih površina rešiti zatvorenom kanalizacijom putem slivnika. Trotoare izgraditi korišćenjem savremenih materijala, a na mjestima većeg stepena atraktivnosti od kvalitetno i estetski oblikovanog popločanjakolovoznu konstrukciju na gradskim saobraćajnicama II reda (glavna pristupna saobraćajnica za naselje) dimenzionisati minimalno	

za srednje teško saobraćajno opterećenje.

Kolovoznu konstrukciju na sabirnim saobraćajnicama dimenzionisati za srednje saobraćajno opterećenje.

Kolovoznu konstrukciju za stambene ulice i za površine za parkiranje dimenzionisati za lako saobraćajno opterećenje.

Nove kolovoze u visinskom smislu prilagoditi nivelacionom rješenju koje je dato u ovom planu.

trotoare projektovati i graditi tako da su prilagođeni kretanju invalidnih lica u skladu sa standardima JUS u A9.204.

Svi elementi saobraćajnica dati su u odgovarajućem grafičkom prilogu.

Parking prostore je moguće organizovati i na drugi način, ali uz obavezno poštovanje datog broja parking mjesta.

Na parkiralištima obezbjediti cca10% parking mjesta za parkiranje vozila osoba sa invaliditetom.

Minimalno parking mjesto, kod upravnog parkiranja, za putničko vozilo je širine 2,50 mi dužine 5,00 m na otvorenom, a kod garaža dubina parking mjesta je minimum 5,50, a parking mjesto koje sa jedne podužne strane ima stub, zid ili drugi vertikalni građevinski elemenat, ogradu ili opremu proširuje se za 0,30 do 0,60 m, zavisno od oblika i položaja građevinskog elementa.

Minimalna širina komunikacije za pristup do parking mjesta pod uglom 90° je 5,50m.

Za parelno parkiranje, dimenzija parking mjesta je 2,00×5,50m, a širina kolovoza prilazne saobraćajnice 3,50m.

Kod kosog parkiranja, pod uglom 30°/45°/60°dubina parking mjesta je 4,30m/5,00m/5,30m upravno na kolovoz, širina kolovoza prilazne saobraćajnice 2,80m/3,00m/4,70m a širina parking mjesta 2,30m.

Postojeće i planirane trase saobraćajnica u granicama obuhvata DUP-a prikazane su na grafičkom prilogu „Plan saobraćaja".

Širine saobraćajnica u granicama obuhvata DUP-a date su na grafičkom prilogu: „Plan saobraćaja" za svaku saobraćajnicu pojedinačno.

Poprečni nagib saobraćajnica je jednostran ili dvostran i iznosi 2,5%, što će se definitivno odrediti idejnim projektima.

Radijusi krivina saobraćajnica u granicama obuhvata DUP-a obilježeni su na grafičkom prilogu „Plan saobraćaja"za svaku saobraćajnicu pojedinačno.

Sve saobraćajnice i saobraćajne površine su sa završnim – habajućim slojem od asfalt-betona, betonskih ili kamenih ploča.

Javno osvjetljenje

Glavnu saobraćajnicu osvijetliti sa natrijumovim sijalicama visokog pritiska, na stubovima 10-12 m. Broj stubova, odnosno snagu izabrati na osnovu fotometrijskog proračuna. Unutrašnje poprečne ulice, pješaške staze kao i parking prostore osvijetliti takođe sa natrimovim sijalicama na kandelabrima visine do 4 m. Svaki stub treba opremiti sa priključnim ormarićem tipa ulaz-izlaz sa odgovarajucim osiguračem za svjetiljku.

Napajanje rasvjete riješiti sa NN polja u trafostanicama, a upravljanje istom sa fotoreleom ili uklopnim satom.

Polaganje kablova se vrši na 0,45 m od ivičnjaka na dubini od 0,8 m. U isti rov sa kablom se polaze i traka za uzemljenje stubova.

Posebni uslovi kojima se javne površine i javni objekti od opšteg interesa čine pristupačnim osobama sa invaliditetom

U rješavanju saobraćajnih površina, prilaza objektima i drugih elemenata uređenja i izgradnje prostora i objekata, osigurati uslove za nesmetano kretanje i pristup osobama sa invaliditetom, djeci i starijim osobama na sledeći način:

- Na svim pješačkim prelazima visinsku razliku između trotoara i kolovoza neutralisati obaranjem ivičnjaka;
- Kod projektovanja javnih, poslovnih, komercijalnih, turističkih objekata obezbediti pristup licima sa posebnim potrebama na kotu prizemlja spoljnim ili unutrašnjim rampama, minimalne širine 90cm, i nagiba 1:20 (5%) do 1:12 (8%)
- U okviru svakog pojedinačnog parkirališta ili garaže obavezno predvideti rezervaciju i obeležavanje parking mjesta za upravno parkiranje vozila invalida u skladu sa standardom JUS A9.204;
- Kod upravnog parkiranja, širina parking mjesta za osobe sa invaliditetom iznosi 3.70m, odnosno na širinu parking mjesta od 2,30m dodaje se prostor za invalidska kolica, sirine 1,40m (dubina ista kao kod parking mjesta). Kod dva susjedna parking mjesta može se dozvoliti da koriste isti prostor za invalidska kolica, odnosno da širina dva susjedna mjesta za osobe sa invaliditetom iznosi 6,00m (2,30+1,40+2,30m);
- Kod planiranja parking mjesta treba predvidjeti rampe u trotarima za silazak kolica za trotoara na kolovoz. Iste rampe moraju se predvidjeti i u raskrsnicama, odnosno na svim mjestima gdje je neophodno da se prelazi sa trotoara na kolovoz ili obrnuto.
- Pri realizaciji planskih rešenja pridržavati se Pravilnika o bližim uslovima i načinu prilagodavanja objekata za pristup i kretanje lica smanjene pokretljivosti i lica sa invaliditetom ("Sluzbeni list Crne Gore", br. 48/13 i 44/15).

PRAVILA ZA IZGRADNJU MREŽE I OBJEKATA KOMUNALNE INFRASTRUKTURE

Izvođenje radova na mrežama komunalne infrastrukture potrebno je raditi u skladu sa važećim standardima i tehničkim normativima propisanim posebno za svaku infrastrukturu.

Sekundarna mreža infrastrukture (vodovod, kanalizacija, elektroenergetika, telekomuni-kacije) postavlja se u pojasu regulacije.

Za postavljanje sekundarne mreže infrastrukture u pojasu regulacije saobraćajnica potrebni su uslovi nadležnog organa, organizacije ili preduzeća.

Podzemni vodovi infrastrukture se mogu postavljati i na ostalim urbanističkim parcelama (izvan pojasa regulacije), uz prethodno regulisanje međusobnih odnosa sa vlasnikom-korisnikom urbanističke parcele.

Nadzemni vodovi infrastrukture se mogu postavljati i na ostalim urbanističkim parcelama (izvan pojasa regulacije), uz prethodno regulisanje međusobnih odnosa sa vlasnikom-korisnikom urbanističkih parcela.

Po izgradnji nadzemnih vodova infrastrukture zadržava se postojeći imovinski status na zemljištu, osim za stubna mjesta.

Radi obezbjeđenja funkcionisanja infrastrukturnog sistema obavezno se utvrđuje zaštitni pojas, u kome se ne mogu graditi objekti i vršiti radovi suprotno svrsi, zbog koje je zaštitni pojas uspostavljen. Širina zaštitnog pojasa se određuje prema vrsti infrastrukturnog sistema.

U zaštitnom pojasu se mogu postavljati drugi infrastrukturni sistemi, uz obavezu poštovanja uslova ukrštanja i paralelnog vođenja.

Vodovod i kanalizacija

Priključenje na mrežu komunalne infrastrukture vrši se prema postojećim, odnosno planiranim tehničkim mogućnostima mreže, na način kako je predviđeno urbanističkim planom i tehničkom dokumentacijom, a na osnovu propisa i uslova javnih preduzeća.

Snabdijevanje vodom objekta rešiti priključenjem na naseljsku vodovodnu mrežu u svemu prema uslovima javnog komunalnog preduzeća „Vodovod i kanalizacija“.

Duž javne vodovodne mreže se ugrađuju protivpožarni hidranti i to nadzemni, gde god to uslovi dozvoljavaju, tj. gde ne ometaju saobraćaj.

Prečnici javne vodovodne mreža su najmanje 100mm.

Svaki objekat treba priključiti na javnu vodovodnu i kanalizacionu mrežu nakon njene izgradnje.

Predvideti vodomer za svakog potrošača zasebno. Vodomer postaviti u betonskom ili zidanom šahtu minimalnih dimenzija 1x1m u skladu sa važećim propisima. U slučaju da se na jednoj parceli smješta više potrošača, predvidjeti vodomere za svakog potrošača posebno, a sve vodomere smjestiti u jedno vodomerno okno. U ovim slučajevima se predviđa izgradnja razdvojene mreže za sanitarnu i protivpožarnu zaštitu. Obe mreže mogu se postavljati u isti rov.

Dozvoljeno je bušenje bunara na pojedinačnoj građevinskoj parceli za sopstvene potrebe. U zoni stanovanja bunar može zahvatiti samo vode prvog vodonosnog horizonta. U zonama poslovanja, rada, sporta i javnih namjena bunar može zahvatiti i vode drugog vodonosnog horizontazavisno od potrebnih kapaciteta, u svemu prema uslovima nadležnog javnog vodoprivrednog preduzeća i važećih propisa za pojedine djelatnosti.

Priključenje na javnu kanalizacionu mrežu vršiti po mogućnosti u reviziona okna. Dno priključnog kanala (kućnog priključka) mora biti izdignuto od kote dna sabirnog kanala (po mogućnosti se u gornju trećinu).

Prilikom izgradnje javne kanalizacione mreže i kolektora predvideti reviziona okna na svim prelomima, priključcima i pravim dionicama trase na propisnim rastojanjima.

Odvođenje upotrebljenih i atmosferskih voda utvrđuje se nivelacionim rešenjem na nivou bloka. Odvođenje upotrebljenih i atmosferskih voda rešiti priključenjem na naseljsku kanalizacionu mrežu, stim da ne dođe do okvašavanja zidova susednih objekata ili plavljenja susjedne parcele. Na mjestima gde javna kanalizaciona mreža nije izgrađena primjenjuju se vodonepropusne septičke jame.

Izgradnju vodonepropusnih septičkih jama vršiti prema sledećim uslovima:

- da su pristupačne za vozilo-autocistjernu koja će ih prazniti,
- da su komore izrađene od vodonepropusnog betona,
- da su udaljene od svih susednih objekata i međa minimalno 3,0m,
- da se lako mogu preorijentisati na javnu kanalizacionu mrežu nakon njene izgradnje,
- da su udaljene od bunara najmanje 8,0m.

Atmosferske vode se odvode sa parcele slobodnim padom prema rigolama, odnosno prema ulici (kod regulisane kanalizacije-prema jarkovima). Atmosferske vode, sa jedne urbanističke parcele ne mogu se usmeravati prema drugoj parceli. Dio voda mogu da prime slobodne, odnosno zelene površine, zavisno od njihove veličine.

U slučaju izgradnje garaže u suterenu objekta, pad rampe za pristup garaži orijentisan je prema objektu, a odvođenje površinskih voda rešava se drenažom ili na drugi pogodan način.

Uslovi za odlaganje komunalnog otpada

Čvrsti komunalni otpad sa prostora u obuhvati Izmjena i Dopuna DUP-a Žabljak prikupljati u u kontejnerima i kantama.

Osim lokacija za postavljanje kontejnera za smeće koje su date u grafičkom prilogu 12 „Plan odlaganja komunalnog otpada i lokacije postavljanja kontejnera“ ista predvidjeti i u okviru:

- urbanističkih parcela za kolektivno stanovanje;
- urbanističkih parcela za centralne djelatnosti;
- urbanističkih parcela turističke namjene;
- površina za pejzažno zelenilo zelenilo javne namjene;
- pješačkih i kolsko-pješačkih površina, uz uslov da ne ugrožavaju bezbjedno odvijanje kolskog i pješačkog saobraćaja;
- kao i u okviru kompleksa Doma zdravlja, Autobuske stanice, sportsko-rekreativnih površina, zgrade skupštine opštine Žabljak, objekata tržnice i javnih garaža.

Nije dozvoljeno postavljanje kontejnera u okviru površina za namjenjenih za parkiranje vozila.

	Potreban broj kontejnera za smeće predvidjeti u saradnji sa nadležnim komunalnim preduzećem i Lokalnim planom upravljanja otpadom. Mjesta (niše) za postavljanje kontejnera za smeće trabaju biti što bliže javnim saobraćajnicama uz minimalnu denivelaciju (bez ivičnjaka), u odnosu na saobraćajnicu, sa padom od 5% prema saobraćajnici. Mjesta za postavljanje kontejnera za smeće moguće je sa tri strane vizuelno izolovati zelenilom ili zidanim ogradama čija visina ne može biti veća od 1,50m. Korpe (kante) za mseće postaviti u dovoljnom broju na trotoarima duž svih saobraćajnica i drugih površina javnog korišćenja, a naročito na mjestima sa većom koncentracijom korisnika. Uveden je sistem reciklaže postavljenjem posuda za primarnu selekciju otpada (zelena ostrva) na određenim lokacijama u planu. Zeleno ostrvo je tačno definisani prostor sa tipskim kontejnerima za papir, staklo, i PET ambalažu. To su mjesta na kojima će se postepeno uvoditi primarna reciklaža, odnosno odvajanje otpada na samom mjestu njegovog nastanka. Jedno zeleno ostrvo će se sastojati najmanje od: • jednog plavog kontejnera sa natpisom papir; • jednog žutog kontejnera sa natpisom PET ambalaža; • jednog zelenog kontejnera sa natpisom Staklo - staklena ambalaža; • jednog sivog kontejnera sa natpisom MET ambalaža – limenke; Uvođenjem procesa reciklaže tj. izgradnjom reciklažnog centra, domaćinstva će dobiti kante za selektivno sakupljanje papira, stakla, PET ambalaže. Sve postojeće divlje deponije zemlje, građevinskog otpada, kabastog otpada (starog pokućstva, kućnih aparata i sl.), a koje se nalaze na području u obuhvatu planskog dokumenta gtreba ukloniti i izvršiti adekvatnu sanaciju. **Objekti elektroenergetske i elektronske komunikacione mreže** Snabdevanje objekata na prostoru obuhvaćenom planom, planirano je djelom iz postojećih, a dijelom iz novoplaniranih trafo-stanica odgovarajuće snage, koje će se izgraditi na obuhvaćenom prostoru u skladu sa fazama realizacije pojedinačnih objekata ili kompleksa. Sve energetske vodove (VN i NN) izvesti putem podzemnih kablova. Kablove postavljati u zelenim površinama pored saobraćajnica i pješačkih staza na udaljenosti min. 1,0 m od kolovoza i za 0,5m od pješačkih staza. Dubina ukopavanja kablova ne sme biti manja od 0,8m. Kablove ispod kolovoza, trotoara ili betonskih površina polagati u zaštitne cevi ili kablovice sa rezervnim otvorima. Za kablove iste namjene koji se polažu u istom pravcu obavezno je zadržati zajedničku trasu (rov, kanal). Iznad trase kablova kod promjene pravca trase i drugih promjena, na 50m ravne linijetreba postaviti kablovske oznake sa odgovarajućim simbolima. Sve elektro radove izvesti prema važećim tehničkim propisima i normativima i JUS standardima vodeći računa o minimalnim dozvoljenim odstojanjima od ostalih instalacija i objekata. Za zaštitu od atmosferskog pražnjenja na planiranim objektima predvideti klasičnu gromobransku instalaciju i izvesti je prema važećim tehničkim propisima za gromobranske instalacije. Napajanje svetiljki javne rasvjete rešiti putem niskonaponskih podzemnih kablova. Napajanje i upravljanje javnom rasvetom planirati iz posebnih slobodnostojećih ormana postavljenih u neposrednoj blizini trafo stanice. Telefonski priključak riješiti sa postojeće TT ulične mreže prema uslovima nadležnog preduzeća. Telefonsku instalaciju objekta izvesti u svemu prema važećim tehničkim propisima. Pri paralelnom vođenju energetskih i telekomunikacionih kablova najmanje rastojanje mora biti 0,5m za kablove napona do 10 kV, odnosno 1,0m za kablove napona preko 10 kV. Ugao ukrštanja treba da bude 90°. Pri ukrštanju sa vodovodnom i kanalizacionom mrežom, vertikalno rastojanje mora biti veće od 0,3m, a pri približavanju i paralelnom vođenju 0,5m.
7.2.	**Pravila parcelacije**
7.3.	**Građevinska iregulacionalinija, odnos prema susjednim parcelama**
	Prema grafičkom prilogu dup-a
7	**PREPORUKE ZA SMANJENJE UTICAJA I ZAŠTITU OD ZEMLJOTRESA, KAO I DRUGE USLOVE ZA ZAŠTITU OD ELEMENTARNIH NEPOGODA I TEHNIČKO-TEHNOLOŠKIH I DRUGIH NESREĆA**

Tehničkom dokumentacijom predvidjet imjere zaštite od požara shodno propisima za ovu vrstu objekata. U cilju zaštite od elementarnih nepogoda postupiti u skladusa Zakonom o zaštitii spašavanju("Sl.list CG" br.13/07, 05/08, 86/09, 32/11 i 54/16) i Pravilnika o mjerama zaštite od elementarnih nepogoda ("Sl.list RCG" br.8/93) i Zakona o zapaljivim tečnostima i gasovima ("Sl.list CG" br.26/10 i 48/15).

Shodno članu 9 Zakona o zaštiti i zdravlju na radu ("Sl.list CG" br.34/14) pri izradi tehničke dokumentacije projektant koji u skladu sa propisima o uređenju prostora i izgradnji objekata izrađuje tehničku dokumentaciju za izgradnju, rekonstrukciju ili adaptaciju objekta, namijenjene za radne i pomoćne prostorije i objekte gdje se tehnološki proces obavlja na otvorenom prostorudužan je da predvidi propisane mjere zaštite na radu u skladu sa tehnološkim projektnim zadatkom. Pri izgradnji , rekonstrukciji ili rušenju objekta potrebno je izraditi Elaborat o uređenju gradilišta u skladu sa aktom nadležnog ministarstva shodno članu 10 Zakona o zaštiti i zdravlju na radu.

Mjere zaštite od požara i eksplozija

Mjere zaštite od požara i eksplozija se sprovode:

- poštovanjem propisanih udaljenja između objekata različitih namjena;
- izgradnjom saobraćajnica propisane širine tako da omoguće prolaz vatrogasnim vozilima do svih parcela i objekata na njima, manevrisanje vatrogasnih vozila, kao i nesmetani saobraćajni tok;
- izgradnjom hidrantske mreže sa pravilnim rasporedom nadzemnih hidranata;
- uvlačenjem zelenih pojaseva prema centralnoj zoni naselja i povezivanjem sa šumskim zelenilom, osim visokovredne komponentne uređenja prostora, dobijaju se privremjene saobraćajnice u vanrednim prilikama za evakuaciju stanovništva i kretanje operativnih jedinica;
- zaštita od požara treba da se zasniova na uzradi planova zaštite od Požara Nacionalnog parka „Durmitor“ i ostalih šumskih kompleksa u neposrednoj blizini planskog područja;
- Prilikom izrade investiciono-tehničke dokumentacije obavezno izraditi projekte ili elaborate zaštite od požara i eksplozija (ako se radi o objektima u kojima se definišu zone opasnosti od požara i eksplozija), planovi zaštite i spasavanja prema izrađenoj procjeni ugroženosti za svaki hazard posebno te na navedeno pribaviti odgovarajuća mišljenja i saglasnosti u skladu sa zakonom;
- Izmještanjem materija povećanog požarnog rizika iz industrijskih objekata;
- Za objekte u kojima se u skladište, pretaču, koriste ili u kojim se vrši promet opasnih materija obavezno pribaviti mišljenjena lokaciju od nadležnih organa (Ministarstvo unutrašnjih poslova – Sektor za vanredne situacije i civilnu bezbjednost) kako ovi objekti i instalacije svojim zonama ne bi ugrozili susjedne objekte;
- Djelovanjem vatrogasnih jedinica opštine Žabljak u vanrednim situacijama (vatrogasnim ekipama omogućiti pristup lokalnim saobraćajnicama i najbližim vodnim objektima);
- U cilju smanjenja požarne ugroženosti i povredljivosti fizičkih struktura gradskih aglomeracija, definisani su minimalni urbanistički normativi i ograničen je koeficijent izgrađenosti i koeficijent zauzetosti zemljišta u užim gradskim zonama, tako da je najveća definisana spratnost objekata P+3+Pk, odnosno nema visokih objekata koji nose sa sobom veću opasnost od požara i eksplozija.
- Preduslov za zaštitu od požara postignut je rasporedom fizičke strukture, jasno definisanim zonama javnih i ostalih namjena, malim indeksom izgrađenosti kao i otvorenim zelenim prostorima, kao i definisanjem međusobne udaljenosti objekata u zavisnosti od njihove namjene.

Mjere zaštite šuma od požara

Cilj zaštite šuma je je unapređenje postojećeg stanja svih šuma, tako da njene prije svega zaštitno- ekološke funkcije, kao i ekonomske funkcije budu što jače izražene i izbalansirane.
Pravila zaštite šuma od požara koje bi trebalo propisati kao obavezne:

- Preventivno uzgojne mjere: uklanjanje suvog i drugog biljnog materijala u prizemnom sloju, njega šumskih sastojina sa pravilnom proredom, čišćenje vegetacije ispod trase elektroenergetskih vodova;
- Obrazovanje monitoring službe koja ima za cilj brzu dojavu i rano otkrivanje požara;
- Izgradnja punktova za nadzor u vidu montažnih građevina, postavljenih na najpogodniji visinski položaj u vrijeme ljetne sušne sezone;
- Formiranje punktova sa materijalom za gašenje požara;
- Protivpožarna pruge- prosječeni prostor u šumi u obliku pruge očišćen od drveća i niskog rastinja, širine 4-15 m ili protivpožarna pruga sa elementima ceste koja ima namjenu prolaska vatrogasnih vozila do mjesta požara;
- Organizacija i planiranje rada protivpožarne službe sa detaljno razrađenim rasporedom kretanja šumskih radnika po trasama i satnici obilaska;
- U odnosu na stepen opasnosti od šumskog požara odrediti mjere zaštite za svaku šumu pojedinačno;
- Preglednim kartama na terenu odrediti sve elemente zaštite od požara: prortivpožarne pruge-usjeke zaštite, prirodne prepreke zaštite, željezničke pruge, mjesta monitoringa i punktova za gašenje, mjesta rezervoara sa vodom;
- Planovi prevencije i zaštite od požara moraju biti dio planova upravljanja i gazdovanja šumama.
- Potrebno je sprovoditi stalne kampanje u cilju upoznavanja šire javnosti o važnosti šumskih resursa i štetama koje mogu nastati u slučajevima nesavjesnog postupanja u raznim slučajevima, naročito za vrijeme povećanog rizika od nastanka požara.

Smjernice i preporuke

- Definisanjem nacionalne šumarske politike i strategije razvoja, kao i postojećim zakonskim aktima iz oblasti šumarstva, došlo je do približavanja evropskim standardima očuvanja prirodnih resursa i ustanovljeni su principi održivog razvoja;
- Potrebno je dalje razvijati savremene informacione sisteme (GIS) na integralnom nivou i, u okviru toga, ustanoviti savremene programe praćenja i monitoringa zdravstvenog stanja šuma. Na definisanom nivou treba organizovati IDP službu (izveštavanje, dijagnoza, prognoza) zaštite šuma;
- Potrebno je izrađivati odgovarajuće planove zaštite šuma u odnosu na sve važne hazarde po šumske resurse, kojima će se konkretizovati mjere i aktivnosti na sprječavanju nastanka štetnih posledica kao i mjere i aktivnosti u slučaju nastanka štetnih posledica i njihovo saniranje;
- Potrebno je pospješivati doslednu primjenu zakonskih propisa i planova gazdovanja šumama u cilju smanjenja bespravnih radnji u šumama, uzurpacija šumskog zemljišta, deponovanja otpada itd.;
- Neophodno je sprovođenje programa edukacije stručnih kadrova u cilju primjene najnovijih naučnih i stručnih saznanja, kao i jačanje naučno istraživačkog rada, naročito u oblasti zaštite šuma. Takođe, potrebna je obuka zaposlenih u šumarstvu u cilju što kvalitetnijeg izvođenja radova;
- Potrebno je sprovoditi stalne kampanje u cilju upoznavanja šire javnosti o važnosti šumskih resursa i štetama koje mogu nastati u slučajevima nesavjesnog postupanja u raznim slučajevima, naročito za vrijeme povećanog rizika od nastanka požara.
- U cilju zaštite od požara i eksplozija postupiti u skladu sa Zakonom o zaštiti i spašavanju i Pravilnikom o mjerama zaštite od elementarnih nepogoda.

Mjere zaštite od tehničko-tehnoloških nesreća

Zaštita od tehničko-tehnoloških nesreća zasniva se na izradi planova zaštite od udesa u industrijskim objektima povećanog nivoa rizika, kontrole saobraćajnih pravaca kojima se prevoze opasne materije i primjeni pojačanog nadzora zona sa povećanim stepenom vulnerabiliteta stanovništva, prirodnih i materijalnih dobara (lokacija benzinske pumpe u Žabljaku, pojas regionalnog puta Žabljak-Pljevlja).

Mjere kontrole i smanjenja seizmičkog rizika

Prostor žabljačke opštine pripada zoni 7°MCS skale. Zaštita od zemljotresa sprovodiće se primjenom urbanističkih, građevinskihi teničkih mjera u skladusa uslovima aseizmičke gradnje novih stambenih i radnih površina:

- kod projektovanja i gradnje objekata moraju se primenjivati adekvatne mjere za obezbjeđenje stabilnosti terena (padine) i susjednih objekata;
- na visokom stjenovitim odsjecima ili na prostoru sa nagibom terena većim od 20% pri projektovanju i gradnji objekata neophodni su posebni uslovi izgradnje koji se definišu za svaki novoplanirani objekat posebno u skladu sa Detaljnim geološkim istraživanjima, izrađenim posebno za svaku lokaciju za izgradnju. Primjenom odgovarajućihsanacionih mjera,nivelacijom terena i orjentaciojom objekta – zgrada niz padinu, odnosno upravno na izohipse, padinu je moguće privesti predviđenoj namjeni;
- saobraćaj na dijelu terena sa nagibom većim od 20% prilagoditi terenu uz, što je moguće više, poštovanje izohipsi. Prilikom izgradnje saobraćajnica drobina koja se nalazi na površini terena može se koristiti kao posteljica saobraćajnica uz adekvatnu primjenu podtla. Kolovoznu konstrukciju planirati u skladu sa seizmičkim rizikom, koji se može očekivati;
- prilikom projektovanja komunalne infrastrukturne mreže na terenima sa nagibom većim od 20% zbog visokog seizmičkog rizika zahtijeva, i to: kod vodovodnih i kanalizacionih mreža, da se snabdijevanje i odvođenje vrši gravitaciono, da se za izradu infrastukturnih vodova koriste fleksibilne veze, koje mogu da izdrže deformacije u tlu, da se za postavljane glavnih vodova komunalne infrastrukturne mreže izbjegava nasut i nestabilan teren, kao i da se iskopi dublji od 1,0m moraju obavezno podgrađivati.
- pri izradi tehničke dokumentacije obavezna je izrada geomehaničkog elaborata koji mora biti u skladu sa seizmičkim parametrima dejstva zemljotresa za urbanističko planiranje, izdatih od strane instituta za zemljotresno inženjerstvo i inženjersku seizmologiju.

Uslovi i mjere zaštite od elementarnih i drugih većih nepogoda i uslovi od interesa za odbranu

U cilju zaštite, otkrivanja i sprječavanja opasnosti od prirodnih nepogoda, požara, tehničkotehnoloških nesreća, hemijskih, bioloških, nuklearnih i radioloških kontaminacija, posljedica ratnog razaranja i terorizma, epidemija, epizootija, epifitotija i drugih nesreća, kao i spašavanja građana i materijalnih dobara ugroženih njihovim djelovanjem postupati u skladu sa Zakonom o zaštiti i spašavanju i podzakonskim aktima koja prizlaze iz ovog zakona.

Obavezno je poštovanje svih zakonskih propisa, pravilnika, standarda i normativa i predviđenih za aseizmičko projektovanje i građenje objekata.

Aktivnosti od interesa za odbranu sprovoditi na osnovu Zakona o odbrani i podzakonskih akata koja prizlaze iz ovog zakona.

8	**USLOVI I MJERE ZAŠTITE ŽIVOTNE SREDINE**

Smjernice i mjere zaštite životne sredine

Da bi se održalo dobro stanje životne sredine na području opštine Žabljak, s obzirom na očekivani razvoj, moraju se preduzeti određene mjere, aktivnosti i planski instrumenti. Zaštita i unapređenje kvaliteta životne sredine sprovodiće se primjenom mjera zaštite životne sredine, pravilima izgradnje i uređenja koja su data ovim Planom kao i u skladu sa zakonima i propisima koji su doneti iz ove oblasti: Zakon o uređenju prostora i izgradnji objekata („Sl. List CG" br. 51/08), Zakona o zaštiti i spašavanju („Sl. List CG" br. 13/07) i dr.

Mjere za zaštitu vazduha. – Očuvanje kvaliteta vazduha na ovom području ostvariće se primjenom sledećih pravila i mjera zaštite:

- Izgradnjom obilaznice oko centralnog gradskog područja i preusmjeravanjem tranzitnog i teretnog saobraćaja iz centralne gradske zone;
- Izgradnjom sistema toplifikacije grada Žabljaka i turističkih zona, pri čemu bi postojeće kotlarnice kao energetsko gorivo trebalo da koriste gas umjesto uglja;
- Postavljanjem zaštitnih pojaseva zelenila duž magistralnog puta koji prolazi kroz područje i saobraćajnica I reda.
- Izradom procjene uticaja na životnu sredinu svih objekata za koje je to predviđeno Uredbom o projektima za koje se vrši procjena uticaja na životnu sredinu.

Mjere zaštite voda. – Prema zakonu o vodama („Sl. List RCG" br. 27/07) zaštita voda od zagađivanja ostvaruje se:

- Organizacijom kontrole kvaliteta vode i izvora zagađivanja, zabranom i ograničavanjem unošenja u vode opasnih i štetnih materija- supstanci, zabranom stavljanja u promet supstanci opasnih za vode za koje postoji zamjena ekološki pogodnijih proizvoda;
- Ekonomskim mjerama, plaćanjem naknade za zagađivanje vode, koja nije niža od troškova njenog prečišćavanja;
- Prečišćavanjem otpadnih voda na mjestu nastajanja, primjenom tehničko-tehnoloških mjera i uvođenjem savremenijih tehnologija u proizvodnju;
- Vodnim jerama, kojima se poboljšava režimi kvalitet malih voda namjenskim ispuštanjem čiste vode iz akumulacija, posebno radi otklanjanja posledica havarijskih zagađenja.

Pririteteine aktivnosti za zaštitu voda u opštini Žabljak odnose se na izgradnju postrojenja za prečišćavanje gradskih i drugih otpadnih voda koje će biti locirano u zoni E. Otpadne vode iz turističkih, proizvodnih i drugih komunalnih objekata moraju zadovoljiti standarde recipijenta i zahtevani nivo kvaliteta kako bi se odražala prirpdno-ekološka ravnoteža vodotokova. Neophodno je izvršiti obeležavanje i zvanično proglašavanje granica zona sanitarne zaštite izvorišta od namjernog i slučajnog zagađivanja i drugih uticaja koji mogu da djeluju na ispravnost kvaliteta vode.

Takođe zaštita površinskih i podzemnih vodana planskom području ostvariće se izgradnjom cjelokupne kanalizacione mreže uz izgradnju gradskog kolektora za odvođenje svih otpadnih voda i uvođenjem kontrole kvaliteta vode za piće iz loklanih vodovoda i bunara od strane stručnih službi.

Mjere zaštite zemljišta. – Očuvanje o izaštita poljoprivrednog, šumskog i građevinskog zemljišta sprovodiće se kroz:

- Pririteteinu aktivnost u zaštiti zemljišta neophodno je sprovesti rekultivaciju degradiranog zemljišta u zonama eksploatacije šljunka i pjeska;
- Kontrolisanom sječom autohtonih šumskih sastojina posebno u ekosistemski ugroženim predjelima;
- Određivanjem granica građevinskog reona kako bi se sprečila dalja nekontrolisana gradnja.

Mjere za sprečavanje nastajanja i smanjenje količina otpada. – Primarni cilj u u upravljanju otpadom je smanjiti njegovu količinu odnosno koristiti svaki otpad koji se može ponovo koristiti na mjestu njegovoga nastank aili u blizini. U skladu sa tim potrebno je:

- Skladišta i druge trgovine koje robu isporučuju na paletama ili drvenim kutijama, obavezati da iste pokupe od kupca i vrate ih u skladište;
- Korištenje kao goriva drevnog otpada nastalog odbačenom drvenom ambalažom, odbačenom gradilišnom građom i sl. kao gorivo (određivanje lokacije gdje će se sakupljati ova vrsta otpada sa koje će građani biti u mogućnosti da ih preuzmu za dalju upotrebu),
- Korištenje otpadaka od hrane kao hrane za životinje,
- Kućno kompostiranje zelenog otpada i otpadaka hrane – stimulisanje i edukacija domaćinstava da sami vrše kompostiran je u vlastitim dvorištima,
- Građevinski otpad koristiti za nasipanje podloga na površinama koje se uređuju; građevinski otpad treba prije toga drobiti i izdvajati željezo i druge materijale koji nisu pogodni za građevinske radove; nasipanje vršiti samo u skladu sa projektima,
- Zemlju iz iskopakoristiti za nasipanje i uređenje degradiranih površina,
- Saradnja sa lokalnim trgovinama i proizvođačima u cilju promovisanjaupotrebe ili brzo razgradivih plastičnih kesa i ponovnog korištenja ambalaže,
- Ponovno korišćenje stare stolarije, nameštaja, kućanskih aparata ili njihovih dijelova.

Prioritet svakog cjelovitog sistema upravljanja otpadom je da se spriječi ili smanji nastanak otpada. Korišćenjem pogodnih načina proizvodnje i obrade i ekološkim savjesnim ponašanjem potrošača mogu se smanjiti količine i štetnost otpada koji bi se trebao odstraniti ili preraditi.

Opština će rješiti pitanje deponovanog neopasnog komunalnog otpada izgradnjom međuopštinske sanitarne deponije za opštine Pljevlja i Žabljak, kao i pitanje reciklaže izgradnjom reciklažnog centra.

Mjere zaštite od buke. – S obzirom na turistički karakter naselja i mrežu planiranih saobraćajnica, vrednosti nivoa buke su

povećane. Zaštita od buke u životnoj sredfini zasnivaće se na sprovodjenju sledećih pravila:

- Poštovanjem graničnih vrijednosti nivoa buke u skladu sa pravilnikom o graničnim vrijednostima nivoa buke u životnoj sredini.
- Podizanjem pojaseva zaštitnog zelenila i tehničkih barijera na najugroženijim lokacijama (pojasevi uz postojeće i planirane saobraćajnice);
- Uspostavljanjem gušće mreže mjernih mjesta na gradskom području, radi evidentiranja i efikasne zaštite prostora ugroženih komunalnom bukom.

9 **USLOVI ZA PEJZAŽNO OBLIKOVANJE**

Pravila za izgradnju i uređenje javnih zelenih površina

- Formirati homogeni sistem zelenila;
- ulično zelenilo formirati i po mogućnosti zaštititi sa zaštitnikom oko stabala, a gdje je moguće, uklopiti i nisko rastinje;
- voditi računa o očuvanju, unapređenju, saniranju i održavanju formiranih zelenih površina;
- podizati nove zelene površine po određenim principima i u planiranim odnosima prema namjeni;
- sav sadni materijal treba da je kvalitetan, da ima odgovarajuću starost i da je prilagođen uslovima sredine;
- od ukupne površine pod saobraćajnicama, oko 30% treba da je pod uličnim zelenilom;
- cvetnjake treba podizati samo na određenim mjestima (raskrsnice, pješački prelazi, skverovi, parkovi);
- kod ozelenjavanja uliica voditi računa da zelenilo ne predstavlja smetnju za kretanje pješaka, osoba sa invaliditetom, starih i iznemoglih lica, kao i da ne smije smanjiti saobraćajnu preglednost;
- radi bezbjednosti saobraćaja, drveće saditi 2m od ivice kolovoza, a šiblje 2m od ivice zelene trake;
- drvored sa visokim drvorednim sadnicama se može formirati samo u ulicama u kojima je širina trotoara min 2,8m;
- rastojanje stabala od objekata ne bi trebalo da bude manje od 4,5m;
- razmak među stablima u drvoredu iznosi 6-12m, u zavisnosti od visine i prečnika krošnje, potreba za suncem ili zasjenom, profila ulice i dr.
- prilikom formiranja drvoreda na parkinzima, trebalo bi osigurati na dva parking mjesta po jedno drvo;
- za drveće u sklopu trotoara i parkinga ne koristiti visoko drveće sa snažnim korenovim sistemom koji podiže okolne popločane površine;
- zelenilo duž saobraćajnica formirati tako da ne ometa preglednosti ne ugrožava bezbjednost saobraćaja;
- pri izboru vrsta za ulično zelenilo treba voditi računa da osim dekorativnih svojstava budu prilagođene uslovima rasta u uličnim profilima (otpornost na zbijenost tla, vodni kapacitet zemljišta, prašinu, gasove i sl).
- koristiti isključivo „školovane“ drvoredne sadnice visoke preko 3,5m sa pravim deblom, čistim od grana do visine od 2,5m i prsnim prečnikom od 10cm;
- prilikom projektovanja poštovati minimalna propisana rastojanja od mjesta sadnje visokog drveća do ivica rovova podzemnih instalacija, ivica kolovoza i najbližih djelova nadzemnih objekata;
- obavezno vršiti usaglašavanje mjesta sadnje sadnica visokog drveća sa položajem nadzemnih objekata, trasama podzemnih instalacija i ivicama kolovoza uz poštovanje optimalnih propisanih odstojanja;
- na potezima gdje nije moguće formiranje drvoreda, primjeniti ostale oblike linijskog ili punktalnog ozelenjavanja;
- na zelenim površinama oko javnih objekata izborom vrsta, načinom obrade i kolorističkim efektima naglasiti reprezentativnost objekata. Glavne prilaze, prostore oko spomenika, vodenih površina i fontana, rješavati parternim zelenilom, sa najdekorativnijim vrstama iz kategorije niskog i poleglog šiblja, ruža, perena i sezonskog cvijeća.

Skverovi su manje zelene površine javnog korišćenja, frekventne, namijenjeni kratkotrajnom odmoru stanovnika ili dekorativnom oformljenju gradskih prostora. Površina pod stazama i i platoima iznosi 35% teritorije skvera. Površina pod zelenilom je 60-65% a pod objektima 0-5%.

Pješačke komunikacije, staze i aleje na teritoriji stambenog bloka planiraju se u zavisnosti od intenziteta korišćenja, a njihova širina se dimenzioniše od 1,5 (za mimoilaženje dvije osobe) do 3 m (prema modulu od 0.75m).

10 **USLOVI I MJERE ZAŠTITE NEPOKRETNIH KULTURNIH DOBARA I NJIHOVE ZAŠTIĆENE OKOLINE**

RAVILA I USLOVI ZAŠTITE ŽIVOTNE SREDINE, ZAŠTITE PRIRODNIH I KULTURNIH DOBARA, ZAŠTITE OD ELEMENTARNIH NEPOGODA I RATNIH RAZARANjA

Sistem zaštite na području Izmjena i dopuna DUP-a Žabljak treba da bude cjelovit, odnosno, da objedini mjere očuvanja predela (ekološkog i oblikovnog), održavanja spomenika i autohtonih stvorenih ambijenata, zaštitu od elementarnih nepogoda, kao i preduslove za uspešno organizovanje opštenarodne odbrane. Sve navedene mjere ne treba da se ograniče na uspostavljanje zabrana, već treba da su takve prirode da stanovnici neposredno učestvuju u njihovom sprovođenju.

	ZAŠTITA PRIRODNE I KULTURNE BAŠTINE Koncept zaštite prirodne i kulturne zaštite zasnovan je na primjeni modela održivog razvoja, koji usklađen sa lokalnim uslovima i zasnovan na novim karakteristikama prostora. Urbani razvoj mora biti kompatibilan sa ekološkim karakteristikama prostora i mora ih unapređivati, sa ciljem očuvanja kvaliteta životne stredine. Izgled Žabljaka, odnosno, ono što ovaj prostor čini privlačnim je njegova izvornost, njegova uronjenost u prirodu. Iz tog razloga rad na ovom Planu je shvaćen pre svega kao postizanje balansa između očuvanja ispoljenih vrijednosti i razvoja uglavnom neiskorišćenih potencijala. **Mjere zaštite kulturno-istorijskog nasljeđa** U cilju zaštite kulturnih dobara na području planskog dokumenta urađena je studija zaštite iz koje u nastavku dajemo izvod.
11	**USLOVI ZA LICA SMANJENE POKRETLJIVOSTI I LICA SA INVALIDITETOM**
	Posebni uslovi kojima se javne površine i javni objekti od opšteg interesa čine pristupačnim osobama sa invaliditetom U rješavanju saobraćajnih površina, prilaza objektima i drugih elemenata uređenja i izgradnje prostora i objekata, osigurati uslove za nesmetano kretanje i pristup osobama sa invaliditetom, djeci i starijim osobama na sledeći način: • Na svim pješačkim prelazima visinsku razliku između trotoara i kolovoza neutralisati obaranjem ivičnjaka; • Kod projektovanja javnih, poslovnih, komercijalnih, turističkih objekata obezbediti pristup licima sa posebnim potrebama na kotu prizemlja spoljnim ili unutrašnjim rampama, minimalne širine 90cm, i nagiba 1:20 (5%) do 1:12 (8%) • U okviru svakog pojedinačnog parkirališta ili garaže obavezno predvideti rezervaciju i obeležavanje parking mjesta za upravno parkiranje vozila invalida u skladu sa standardom JUS A9.204; • Kod upravnog parkiranja, širina parking mjesta za osobe sa invaliditetom iznosi 3.70m, odnosno na širinu parking mjesta od 2,30m dodaje se prostor za invalidska kolica, sirine 1,40m (dubina ista kao kod parking mjesta). Kod dva susjedna parking mjesta može se dozvoliti da koriste isti prostor za invalidska kolica, odnosno da širina dva susjedna mjesta za osobe sa invaliditetom iznosi 6,00m (2,30+1,40+2,30m); • Kod planiranja parking mjesta treba predvidjeti rampe u trotarima za silazak kolica za trotoara na kolovoz. Iste rampe moraju se predvidjeti i u raskrsnicama, odnosno na svim mjestima gdje je neophodno da se prelazi sa trotoara na kolovoz ili obrnuto. • Pri realizaciji planskih rešenja pridržavati se Pravilnika o bližim uslovima i načinu prilagodavanja objekata za pristup i kretanje lica smanjene pokretljivosti i lica sa invaliditetom ("Sluzbeni list Crne Gore", br. 48/13 i 44/15).
12	**USLOVI ZA POSTAVLJANJE I GRADNJU POMOĆNIH OBJEKATA**
	/
13	**USLOVI ZA OBJEKTE KOJI MOGU UTICATI NA BEZBJEDNOST VAZDUŠNOG SAOBRAĆAJA**
	/
14	**USLOVI ZA OBJEKTE KOJI MOGU UTICATI NA PROMJENE U VODNOM REŽIMU**
	/
15	**MOGUĆNOST FAZNOG GRAĐENJA OBJEKTA**
	/
16	**USLOVI ZA PRIKLJUČENJE NA INFRASTRUKTURU**
17.1.	**Uslovipriključenjanaelektroenergetskuinfrastrukturu**
	Prilikom izrade tehničke dokumentacije potrebno je poštovati sljedeće preporuke EPCG: •Tehnička preporuka za priključke potrošača na niskonaponsku mrežu TP-2 (II dopunjeno izdanje) •Tehnička preporuka – Tipizacija mjernih mjesta

	•Uputstvo i tehnički uslovi za izbor i ugradnju ograničavača strujnog opterećenja •Tehnička preporuka TP-1b-Distributivna transformatorska stanica DTS–EPCG 10/0.4 Kv
17.2.	**Uslovi priključenja na vodovodnu ikanalizacionu infrastrukturu**
	Priključenje na mrežu komunalne i ostale infrastrukture vrši se prema postojećim, odnosno planiranim tehničkim mogućnostima mreže, na način kako je predviđeno urbanističkim planom i tehničkom dokumentacijom, a na osnovu propisa ,uslova i saglasnosti javnih preduzeća. Instalacije projektovati I izvesti u skladu sa važećim propisima I standardima
17.3.	**Uslovi priključenja na saobraćajnu infrastrukturu**
	Prema DUP –u Žabljak
17.4.	**Ostali infrastrukturni uslovi**
	Telekomunikaciona mreža Prilikom izrade tehničke dokumentacije potrebno je poštovati sljedeće preporuke: • Zakon o elektronskim komunikacijama ("Sl list CG", br.40/13) • Pravilnik o širini zaštitnih zona i vrsti radio koridora u kojima nije dopušteno planiranje I gradnja drugih objekata ("Sl list CG", br.33/14) • Pravilnik o tehničkim i drugim uslovima za priključenje, izgradnju i korišćenje elektronske komunikacione mreže, elektronske komunikacione infrastructure i povezivanje opreme i objekata ("Sl list CG", br.41/15) • Pravilnik o uslovima za planiranje, izgradnju, održavanje i korišćenje pojedinih vrsta elektronskih komunikacionih mreža, elektronske komunikacione infrastructure i povezane opreme ("Sl list CG", br.59/15) - sajt na kome se nalaze relevantni propisi u skladu sa kojim se obavlja izrada tehničke dokumentacije http:// www.ekip.me/regulativa/; - sajt na kome Agencija objavljuje podatke o postojećem stanju elektronske komunikacione infrastrukture http://ekinfrastuktura.ekip.me/ekip.me kao i - adresu web portala http://ekinfrastruktura.ekip.me/ekip/login.jsp preko koga sve zainteresovane strane od Agencije za telekomunikacije i poštansku djelatnost mogu da zatraže otvaranje korisničkog naloga, kako bi pristupili georeferenciranoj bazi podataka elektronske komunikacione infrastrukture. Pravilnik o zajedničkom korišćenju elektronske komunikacione infrastructure i povezane opreme ("Sl list CG", br.52/14)
17	**POTREBA IZRADE GEODETSKIH, GEOLOŠKIH (GEOTEHNIČKIH, INŽENJERSKO-GEOLOŠKIH, HIDROGEOLOŠKIH, GEOMEHANIČKIH I SEIZMIČKIH) PODLOGA, KAO I VRŠENJA GEOTEHNIČKIH ISTRAŽNIH RADOVA I DRUGIH ISPITIVANJA**
	Prije izrade tehničke dokumentacije shodno članu 7. Zakona o geološkim istraživanjima ("Sl.list RCG", br.28/93, 27/94, 42/9) i ("Sl.list CG", br.26/07, 28/11) izraditi Projekat geoloških istraživanj atla za predmetnu lokaciju iElaborat o rezultatima izvršenih geoloških istraživanja.
18	**POTREBA IZRADE URBANISTIČKOG PROJEKTA**
	/
19	**ZA ZGRADE URBANISTIČKO-TEHNIČKI USLOVI SADRŽE I URBANISTIČKEPARAMETRE**

	Oznaka urbanističke parcele	
	Površina urbanističke parcele	
	Maksimalni indeks zauzetosti	

	Maksimalni indeksi zgrađenosti	
	Bruto građevinska površina objekata (max BGP)	
	Maksimalna spratnost objekata	
	Maksimalna visinska kota objekta	
	Parametri za parkiranje odnosno garažiranje vozila	
	Smjernice za oblikovanje imaterijalizaciju, posebno u odnosu na ambijentalna svojstva područja	
	Uslovi za unapređenje energetske efikasnosti	
20	- **DOSTAVLJENO:**Podnosiocu zahtjeva, Direktoratu za inspekcijski nadzor i licenciranje i u spise predmeta	
21	**OBRAĐIVAČI URBANISTIČO-TEHNIČKIH USLOVA:**	Vesko Dedeić
22	**OVLAŠĆENO SLUŽBENO LICE:**	
		SEKRETAR Sava Zeković
	PRILOZI	
	- Grafički prilozi iz planskog dokumenta	

	Maksimalni indeksi zgrađenosti	
	Bruto građevinska površina objekata (max BGP)	
	Maksimalna spratnost objekata	
	Maksimalna visinska kota objekta	
	Parametri za parkiranje odnosno garažiranje vozila	
	Smjernice za oblikovanje imaterijalizaciju, posebno u odnosu na ambijentalna svojstva područja	
	Uslovi za unapređenje energetske efikasnosti	
20	- **DOSTAVLJENO:** Podnosiocu zahtjeva, Direktoratu za inspekcijski nadzor i licenciranje i u spise predmeta	
21	**OBRAĐIVAČI URBANISTIČO-TEHNIČKIH USLOVA:**	Vesko Dedeić
22	**OVLAŠĆENO SLUŽBENO LICE:**	
		SEKRETAR Savo Zeković
	PRILOZI	
	- Grafički prilozi iz planskog dokumenta	

54	6592973.29	4780309.15	195	6591312.02	4779289.97
55	6592983.58	4780287.59	196	6591314.79	4779307.41
56	6592984.43	4780285.80	197	6591306.81	4779309.66
57	6592968.03	4780277.98	198	6591297.67	4779311.91
58	6592967.73	4780264.94	199	6591126.68	4779316.41
59	6592967.09	4780237.57	200	6590940.20	4779319.61
60	6592945.85	4780205.45	201	6590916.40	4779311.76
61	6592933.04	4780200.53	202	6590894.63	4779310.77
62	6592930.83	4780199.69	203	6590883.31	4779314.19
63	6592927.03	4780204.56	204	6590872.31	4779309.22
64	6592867.40	4780143.59	205	6590871.95	4779309.06
65	6592824.27	4780046.04	206	6590865.18	4779313.46
66	6592822.90	4780002.35	207	6590856.59	4779317.98
67	6592825.28	4779999.80	208	6590830.99	4779318.57
68	6592843.63	4779985.15	209	6590831.37	4779342.89
69	6592838.61	4779975.86	210	6590831.47	4779346.17
70	6592832.94	4779965.37	211	6590824.78	4779357.46
71	6592827.20	4779954.78	212	6590832.01	4779360.38
72	6592824.68	4779950.11	213	6590832.35	4779373.20
73	6592828.75	4779946.22	214	6590832.40	4779375.30
74	6592835.58	4779938.34	215	6590842.24	4779383.19
75	6592837.54	4779933.66	216	6590839.97	4779392.77
76	6592838.38	4779926.20	217	6590846.36	4779394.28
77	6592838.12	4779919.10	218	6590872.41	4779402.54
78	6592836.98	4779909.98	219	6590880.85	4779405.65
79	6592850.54	4779905.39	220	6590888.95	4779406.63
80	6592866.57	4779899.96	221	6590893.57	4779405.89
81	6592882.00	4779894.73	222	6590895.48	4779405.33
82	6592900.96	4779888.31	223	6590897.73	4779403.29
83	6592920.77	4779881.60	224	6590897.94	4779400.96
84	6592929.02	4779878.81	225	6591010.87	4779445.17
85	6592946.77	4779872.79	226	6591010.95	4779448.79
86	6592959.16	4779868.59	227	6591011.66	4779481.50
87	6592963.12	4779866.96	228	6591011.98	4779496.21
88	6592963.64	4779866.44	229	6591011.68	4779496.75
89	6592968.46	4779861.64	230	6591003.57	4779510.97
90	6592976.24	4779851.80	231	6590991.94	4779529.05
91	6592988.28	4779845.27	232	6591005.71	4779534.77
92	6592989.38	4779843.24	233	6591009.84	4779535.79
93	6592990.37	4779841.41	234	6591012.85	4779536.16
94	6592992.82	4779835.26	235	6591020.94	4779540.95
95	6592993.20	4779833.32	236	6591021.01	4779543.80
96	6592995.44	4779819.98	237	6591026.29	4779746.88
97	6592995.20	4779806.93	238	6591127.56	4779748.24
98	6592992.99	4779807.32	239	6591228.82	4779745.60
99	6592948.50	4779825.33	240	6591366.84	4779748.90
100	6592947.25	4779825.84	241	6591368.28	4779751.67
101	6592929.61	4779829.95	242	6591369.06	4779753.22
102	6592909.22	4779834.69	243	6591349.10	4779773.91
103	6592900.45	4779836.73	244	6591341.64	4779782.56
104	6592894.87	4779838.03	245	6591330.04	4779803.70
105	6592888.69	4779839.99	246	6591316.36	4779820.01
106	6592863.29	4779848.06	247	6591308.33	4779830.70
107	6592858.85	4779849.47	248	6591286.61	4779853.43
108	6592815.92	4779744.62	249	6591272.53	4779869.35
109	6592824.43	4779729.64	250	6591263.92	4779877.05
110	6592810.70	4779719.92	251	6591252.12	4779886.95
111	6592787.77	4779703.52	252	6591234.09	4779899.06
112	6592785.45	4779702.89	253	6591223.43	4779908.00
113	6592783.38	4779701.61	254	6591210.44	4779917.12
114	6592782.17	4779698.27	255	6591197.28	4779927.17
115	6592781.32	4779695.94	256	6591196.08	4779928.24
116	6592776.34	4779691.86	257	6591186.19	4779937.06
117	6592742.30	4779726.63	258	6591169.78	4779956.61
118	6592741.80	4779727.07	259	6591163.11	4779963.14
119	6592720.75	4779739.14	260	6591154.01	4779974.23
120	6592672.52	4779792.20	261	6591184.63	4779989.29
121	6592600.46	4779684.97	262	6591227.68	4780010.47
122	6592508.11	4779539.64	263	6591270.06	4780030.88
123	6592507.02	4779521.30	264	6591312.01	4780050.65
124	6592496.60	4779521.75	265	6591331.02	4780059.60
125	6592393.70	4779361.81	266	6591336.08	4780061.99
126	6592389.72	4779352.51	267	6591369.97	4780079.90
127	6592383.52	4779340.54	268	6591378.25	4780062.78
128	6592373.98	4779341.58	269	6591382.51	4780057.98
129	6592369.83	4779342.03	270	6591387.55	4780052.52
130	6592367.90	4779344.11	271	6591431.29	4779984.76
131	6592351.64	4779353.98	272	6591451.55	4779959.98
132	6592350.35	4779354.76	273	6591503.31	4779909.44
133	6592298.57	4779295.62	274	6591524.27	4779884.17
134	6592292.37	4779303.67	275	6591555.37	4779837.48
135	6592271.25	4779338.25	276	6591606.40	4779683.59
136	6592269.82	4779340.59	277	6591626.66	4779676.21
137	6592252.86	4779330.17	278	6591623.78	4779668.79
138	6592236.03	4779319.59	279	6591618.63	4779655.09
139	6592243.16	4779308.25	280	6591617.30	4779651.34
140	6592246.12	4779307.58	281	6591610.55	4779653.19
141	6592247.91	4779306.34	282	6591582.89	4779660.28

Saobraćajni znaci

MAJAART&TO

BIRO ZA PROJEKTOVANJE, INŽENJERING, KONSALTING I PLANIRANJE - PODGORICA

CRNA GORA - OPŠTINA ŽABLJAK

Agencija za projektovanje i planiranje - Nikšić

Izmjene i dopune Detaljnog urbanističkog plana Žabljak za zone "I", "J", "G", "H", "E", "F", "C"

i k.p. 3144 i 3145 KO Žabljak I i izuzev djelova katastarskih parcela br.3595/1, 3595/2 , 3826, 3966, 3967 i 3969/2 KO Žabljak I

Odluka o pristupanju izrade Izmjena i dopuna Plana:	351/16-01-1409, od 27.07.2016. g.
Odluka o donošenju izmjena i dopuna Plana:	"Službeni list CG-opštinski propisi" broj 02/19

Naručilac plana:	CRNA GORA - OPŠTINA ŽABLJAK	
Obrađivač plana:	"MAJAART&TO" d.o.o. Podgorica - lic. br. 01-943/2	
Odgovorni planer:	Branko Todorović, dipl. inž.arh. - lic. br. 10-2734/1	
Odgovorni planer:	Mirjana Nikolić, dipl. pr.pl. - lic. br. 05-1692/06-2	
Planer faze:	Natasa Tomović, dipl. ing.geo. - lic. br. 05-978/-2	
faza izrade planskog dokumenta:	PLAN	
naziv grafičkog priloga:	Topografsko katastarski plan	
razmjera: R = 1 : 1000	godina izrade plana: 2018.	broj grafičkog priloga: 1

KOORDINATE PRELOMNIH TAČAKA GRANICE PLANA					
BROJ	Position Y	Position X	BROJ	Position Y	Position X
1	6591563.20	4779819.75	142	6592250.10	4779302.85
2	6591564.67	4779814.60	143	6592243.88	4779298.94
3	6591575.34	4779809.89	144	6592257.28	4779276.96
4	6591584.69	4779806.52	145	6592238.35	4779265.04
5	6591596.47	4779803.86	146	6592235.22	4779263.07
6	6591607.63	4779802.28	147	6592232.66	4779259.57
7	6591609.63	4779808.11	148	6592223.85	4779247.33
8	6591633.54	4779840.16	149	6592200.02	4779231.67
9	6591635.75	4779840.16	150	6592212.09	4779210.17
10	6591647.91	4779848.57	151	6592214.58	4779208.54
11	6591666.55	4779859.62	152	6592197.23	4779197.49
12	6591667.25	4779861.66	153	6592589.91	4779688.57
13	6591693.66	4779877.31	154	6592192.61	4779182.33
14	6591684.96	4779886.97	155	6592174.99	4779171.11
15	6591702.39	4779910.64	156	6592150.43	4779155.47
16	6591708.55	4779910.21	157	6592129.94	4779142.53
17	6591717.11	4779907.89	158	6592109.14	4779130.10
18	6591726.37	4779903.75	159	6592055.81	4779096.99
19	6591751.33	4779929.54	160	6592039.16	4779096.87
20	6591786.21	4779955.01	161	6591843.76	4779095.41
21	6591841.36	4779982.32	162	6591843.98	4779104.89
22	6591917.63	4779993.95	163	6591839.23	4779104.89
23	6591955.01	4779988.01	164	6591830.22	4779105.54
24	6592064.03	4780006.49	165	6591807.12	4779107.20
25	6592184.61	4780071.29	166	6591807.12	4779125.64
26	6592289.64	4780095.83	167	6591791.20	4779129.91
27	6592304.10	4780094.83	168	6591773.46	4779147.65
28	6592321.38	4780092.29	169	6591768.27	4779167.03
29	6592361.60	4780084.62	170	6591785.23	4779208.08
30	6592423.63	4780082.95	171	6591767.84	4779221.52
31	6592482.99	4780101.05	172	6591755.24	4779234.12
32	6592535.62	4780126.95	173	6591739.05	4779232.00
33	6592537.28	4780140.21	174	6591713.79	4779220.24
34	6592483.44	4780213.68	175	6591677.74	4779215.04
35	6592412.31	4780265.41	176	6591614.06	4779224.50
36	6592416.24	4780277.19	177	6591580.12	4779236.84
37	6592417.60	4780294.85	178	6591572.68	4779255.43
38	6592424.04	4780298.76	179	6591550.51	4779255.95
39	6592439.48	4780326.91	180	6591396.48	4779259.55
40	6592439.37	4780331.88	181	6591394.21	4779156.96
41	6592543.75	4780330.14	182	6591313.14	4779158.99
42	6592648.13	4780328.40	183	6591313.50	4779176.25
43	6592752.51	4780326.65	184	6591309.59	4779175.86
44	6592856.90	4780324.91	185	6591305.35	4779175.43
45	6592886.75	4780363.00	186	6591301.11	4779173.29
46	6592916.56	4780396.83	187	6591313.89	4779194.67
47	6592949.92	4780431.65	188	6591313.91	4779195.52
48	6592971.93	4780445.43	189	6591311.82	4779196.92
49	6592971.30	4780418.51	190	6591305.57	4779201.10
50	6592969.96	4780360.73	191	6591305.57	4779237.86
51	6592969.42	4780337.62	192	6591305.57	4779249.45
52	6592968.67	4780327.27	193	6591307.91	4779265.72
53	6592978.67	4780312.74	194	6591313.74	4779271.55
54	6592973.29	4780309.15	195	6591312.02	4779289.97
55	6592983.58	4780287.59	196	6591314.79	4779307.41
56	6592984.43	4780285.80	197	6591306.81	4779309.66
57	6592968.03	4780277.98	198	6591297.67	4779311.91
58	6592967.73	4780264.94	199	6591126.68	4779316.41
59	6592967.09	4780237.57	200	6590940.20	4779319.61
60	6592945.85	4780205.45	201	6590916.40	4779311.76

Legenda

- Detalji
- Asfalt
- Betonske površine
- Ivičnjak
- Makadamske površine
- Elektrovodovi
- Granica po katastru
- Urbanisticka parcela
- Objekti po katastru
- Objekti
- Stepenice
- Žičana ograda
- Betonska ograda
- Metalna ograda
- Betonski zid
- Kameni zid
- Stijene
- Šaht za stuju
- PTT šaht
- PTT ormarić
- Vodovodni veliki saht
- Vodovodni mali saht
- Vodovodni priključak sa ogrlicom
- Hidrant
- Česma
- Bunar
- Slivnik
- Okno - šaht
- Fekalna šaht
- Listopadno drvo
- Četinarsko drvo
- Rasveta
- Betonski stub za struju
- Poligona tačka
- Saobraćajni znaci

125
126
127
128
129
130
131
132
133
134
135
136
137
138
139
140
141
142
143

Agencija za projektovanje i planiranje - Nikšić

Izmjene i dopune Detaljnog urbanističkog plana Žabljak za zone "I", "J", "G", "H", "E", "F", "C"

i k.p. 3144 i 3145 KO Žabljak I i izuzev djelova katastarskih parcela br.3595/1, 3595/2 , 3826, 3966, 3967 i 3969/2 KO Žabljak I

Odluka o pristupanju izrade Izmjena i dopuna Plana:	351/16-01-1409, od 27.07.2016. g.
Odluka o donošenju izmjena i dopuna Plana:	"Službeni list CG-opštinski propisi" broj 02/19

Naručilac plana:	CRNA GORA - OPŠTINA ŽABLJAK	
Predsjednik SO Žabljak:	Vidoje Tomčić, dipl. ecc.	
Obrađivač plana:	"MAJAART&TO" d.o.o. Podgorica - lic. br. 01-943/2	
Odgovorni planer:	Branko Todorović, dipl. inž.arh. - lic. br. 10-2734/1	
Odgovorni planer:	Mirjana Nikolić, dipl. pr.pl. - lic. br. 05-1692/06-2	
faza izrade planskog dokumenta:	PLAN	
naziv grafičkog priloga:	Plan namjene površina	
razmjera: R = 1 : 1000	godina izrade plana: 2018.	broj grafičkog priloga: 5

LEGENDA

GRANICA PLANSKOG DOKUMENTA

GRANICA URBANISTIČKE PARCELE

UP1 OZNAKA URBANISTIČKE PARCELE

GRANICA URBANISTIČKE ZONE

A OZNAKA URBANISTIČKE ZONE

PLAN NAMJENE POVRŠINA

CD POVRŠINE ZA CENTRALNE DJELATNOSTI

SS POVRŠINE ZA STANOVANJE SREDNJIH GUSTINA

SMG POVRŠINE ZA STANOVANJE MANJIH GUSTINA

MN POVRŠINE ZA MJEŠOVITE NAMJENE

ŠS POVRŠINE ZA ŠKOLSTVO I SOCIJALNU ZAŠTITU

Z POVRŠINE ZA ZDRAVSTVO

T1 POVRŠINE ZA TURIZAM

VO POVRŠINE ZA VJERSKE OBJEKTE

GP POVRŠINE ZA VJERSKE OBJEKTE

PUJ POVRŠINE ZA PEJZAŽNO UREĐENJE JAVNE NAMJENE

PUO POVRŠINE ZA PEJZAŽNO UREĐENJE OGRANIČENE NAMJENE

PUS POVRŠINE ZA PEJZAŽNO UREĐENJESPECIJALNE NAMJENE

PU POVRŠINE ZA PEJZAŽNO UREĐENJE

Š POVRŠINE ZA ŠUME

DS POVRŠINE ZA DRUMSKI SAOBRAĆAJ

IOE POVRŠINE ZA OBJEKTE ELEKTROENERGETSKE INFRASTRUKTURE

IOH POVRŠINE ZA OBJEKTE HIDROTEHNIČKE INFRASTRUKTURE

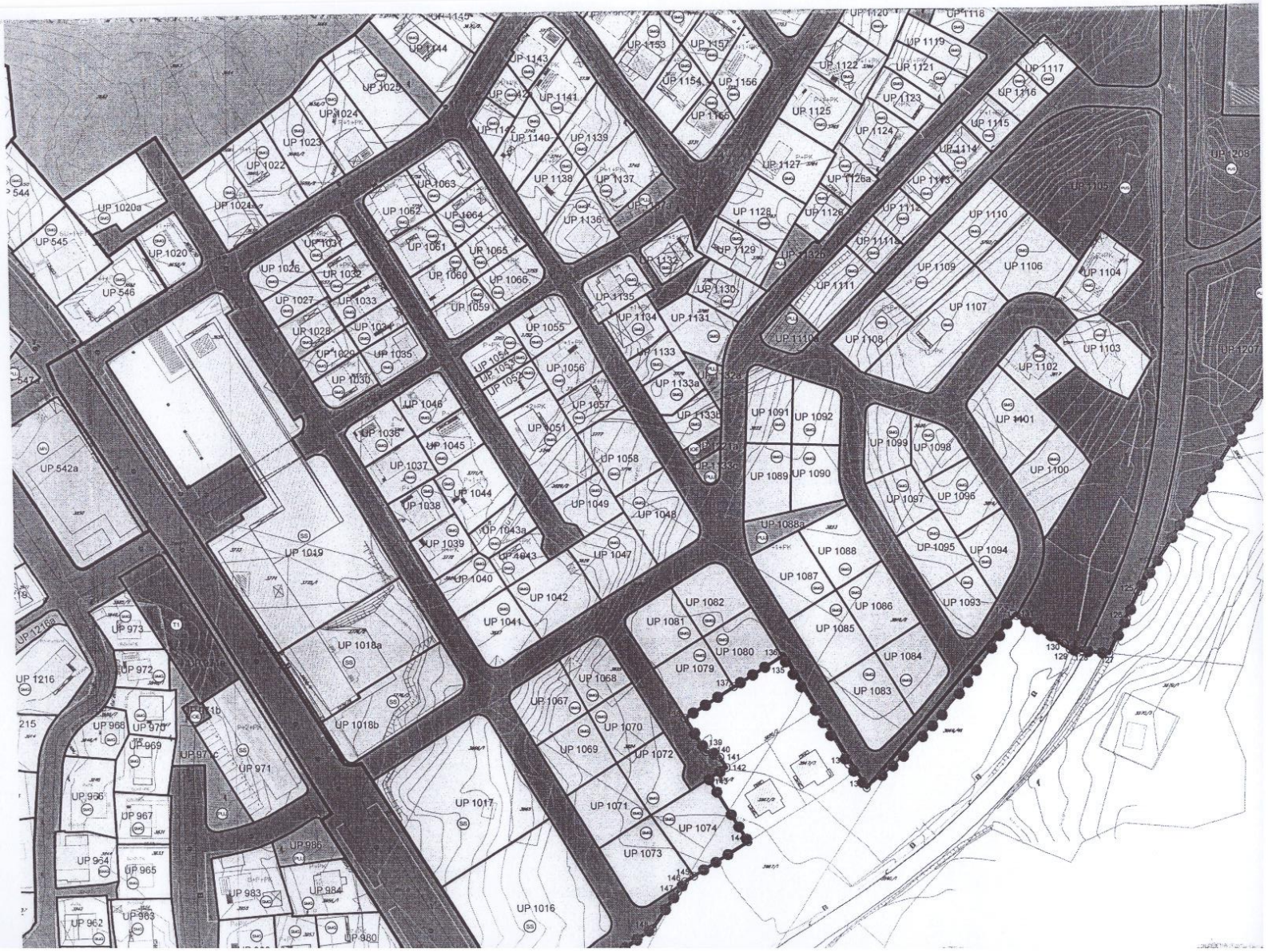
UP 1145
UP 1144
UP 1143
UP 1142
UP 1141
UP 1140
UP 1139
UP 1138
UP 1137
UP 1136
UP 1135
UP 1134
UP 1133
UP 1133a
UP 1133b
UP 1132
UP 1131
UP 1130
UP 1129
UP 1128
UP 1127
UP 1126
UP 1126a
UP 1125
UP 1124
UP 1123
UP 1122
UP 1121
UP 1120
UP 1119
UP 1118
UP 1117
UP 1116
UP 1115
UP 1114
UP 1113
UP 1112
UP 1111
UP 1111a
UP 1110
UP 1109
UP 1108
UP 1107
UP 1106
UP 1105
UP 1104
UP 1103
UP 1102
UP 1101
UP 1100
UP 1099
UP 1098
UP 1097
UP 1096
UP 1095
UP 1094
UP 1093
UP 1092
UP 1091
UP 1090
UP 1089
UP 1088
UP 1088a
UP 1087
UP 1086
UP 1085
UP 1084
UP 1083
UP 1082
UP 1081
UP 1080
UP 1079
UP 1078
UP 1077
UP 1076
UP 1075
UP 1074
UP 1073
UP 1072
UP 1071
UP 1070
UP 1069
UP 1068
UP 1067
UP 1066
UP 1065
UP 1064
UP 1063
UP 1062
UP 1061
UP 1060
UP 1059
UP 1058
UP 1057
UP 1056
UP 1055
UP 1054
UP 1053
UP 1052
UP 1051
UP 1050
UP 1049
UP 1048
UP 1047
UP 1046
UP 1045
UP 1044
UP 1043
UP 1043a
UP 1042
UP 1041
UP 1040
UP 1039
UP 1038
UP 1037
UP 1036
UP 1035
UP 1034
UP 1033
UP 1032
UP 1031
UP 1030
UP 1029
UP 1028
UP 1027
UP 1026
UP 1025
UP 1024
UP 1023
UP 1022
UP 1020
UP 1020a
UP 545
UP 546
UP 547
UP 544
UP 542a
UP 1019
UP 1018a
UP 1018b
UP 1017
UP 1016
UP 1216
UP 1216b
UP 973
UP 972
UP 971
UP 970
UP 969
UP 968
UP 967
UP 966
UP 965
UP 964
UP 963
UP 962
UP 985
UP 984
UP 983
UP 980
UP 1208
UP 1207

Agencija za projektovanje i planiranje - Nikšić

Izmjene i dopune Detaljnog urbanističkog plana Žabljak za zone "I", "J", "G", "H", "E", "F", "C"

i k.p. 3144 i 3145 KO Žabljak I i izuzev djelova katastarskih parcela br.3595/1, 3595/2 , 3826, 3966, 3967 i 3969/2 KO Žabljak I

Odluka o pristupanju izrade Izmjena i dopuna Plana:	351/16-01-1409, od 27.07.2016. g.
Odluka o donošenju izmjena i dopuna Plana:	"Službeni list CG-opštinski propisi" broj 02/19

Naručilac plana:	CRNA GORA - OPŠTINA ŽABLJAK	
Predsjednik SO Žabljak:	Vidoje Tomčić, dipl. ecc.	
Obrađivač plana:	"MAJAART&TO" d.o.o. Podgorica - lic. br. 01-943/2	
Odgovorni planer:	Branko Todorović, dipl. inž.arh. - lic. br. 10-2734/1	
Odgovorni planer:	Mirjana Nikolić, dipl. pr.pl. - lic. br. 05-1692/06-2	
faza izrade planskog dokumenta:	PLAN	
naziv grafičkog priloga:	Plan pejzažne arhitekture	
razmjera: R = 1 : 1000	godina izrade plana: 2018.	broj grafičkog priloga: 6

GRANICA URBANISTIČKE PARCELE

UP1 OZNAKA URBANISTIČKE PARCELE

PLAN ZELENIH I SLOBODNIH POVRŠINA

PUJ ZELENILO JAVNE NAMJENE

ZUS ZELENILO UZ SAOBRAĆAJNICE

P PARK

PŠ PARK ŠUMA

T TRG

DRVOREDI

PUO ZELENILO OGRANIČENE NAMJENE

ZO ZELENILO INVIDUALNIH STAMBENIH OBJEKATA

ZPO ZELENILO POSLOVNIH OBJEKATA

ZK ZELENILO KAMPOVA

ZTH ZELENILO ZA TURIZAM (HOTEL)

SRP SPORTSKO-REKREATIVNE POVRŠINE

ZOP ZELENILO OBJEKATA PROSVETE

ZOZ ZELENILO OBJEKATA ZDRAVSTVA

ZSO ZELENILO STAMBENIH OBJEKATA I BLOKOVA

ZA ZELENILO OBJEKATA ADMINISTRACIJE

PUS ZELENILO SPECIJALNE NAMJENE

ZIK ZELENILO INFRASTRUKTURE

ZP ZAŠTITNI POJASEVI

GR GROBLJE

PU POVRŠINE ZA PEJZAŽNO UREĐENJE

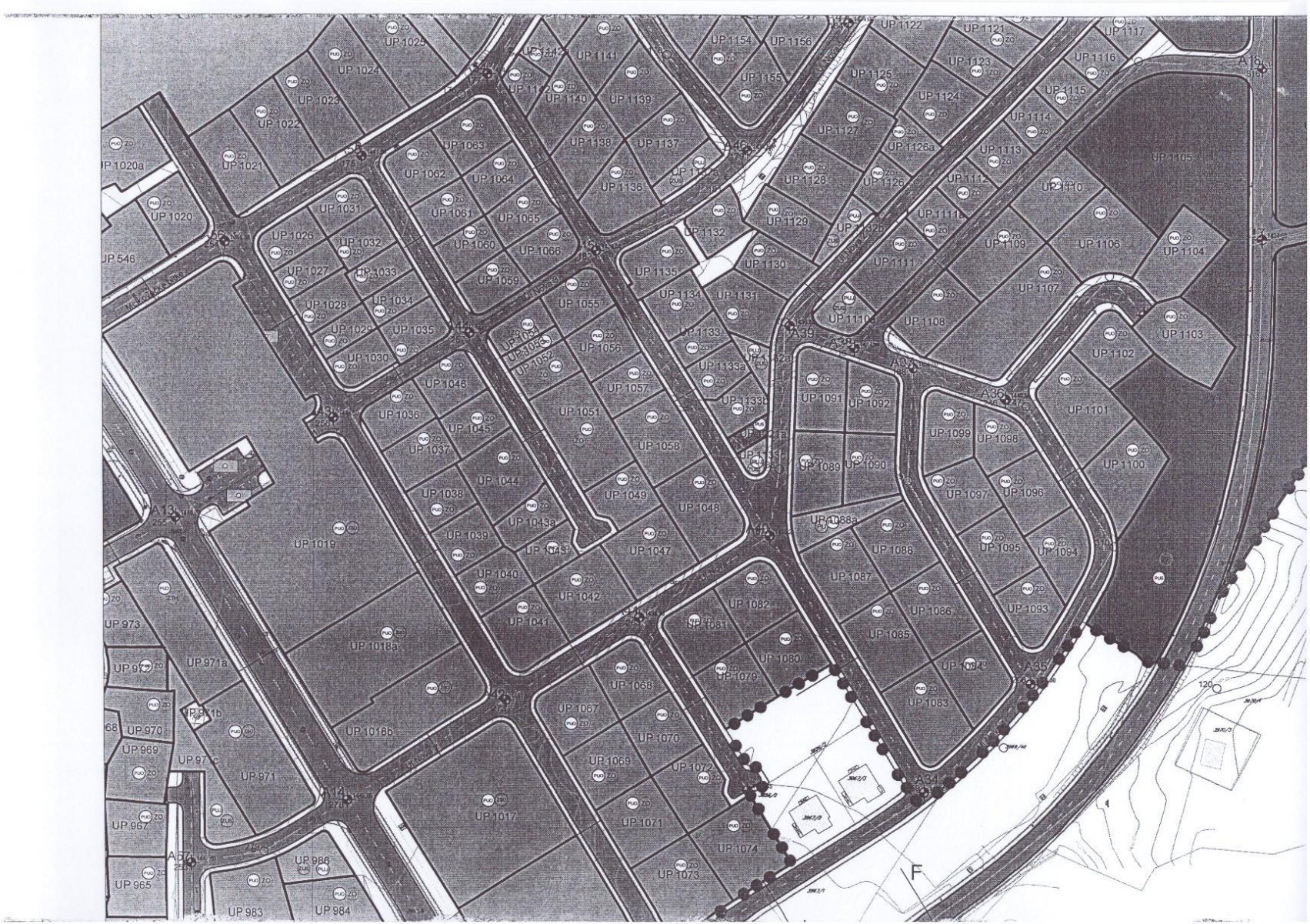
UP 1025
UP 1024
UP 1023
UP 1022
UP 1021
UP 1020a
UP 1020
UP 546
UP 1063
UP 1062
UP 1064
UP 1061
UP 1065
UP 1060
UP 1066
UP 1059
UP 1031
UP 1026
UP 1032
UP 1027
UP 1033
UP 1028
UP 1034
UP 1029
UP 1035
UP 1030
UP 1046
UP 1036
UP 1045
UP 1037
UP 1044
UP 1038
UP 1043a
UP 1039
UP 1040
UP 1019
UP 1018a
UP 1018b
UP 1017
UP 973
UP 971a
UP 971b
UP 970
UP 969
UP 971
UP 967
UP 965
UP 986
UP 983
UP 984
UP 1141
UP 1140
UP 1139
UP 1138
UP 1137
UP 1136
UP 1132
UP 1135
UP 1134
UP 1131
UP 1133
UP 1133a
UP 1133b
UP 1130
UP 1129
UP 1055
UP 1056
UP 1057
UP 1051
UP 1058
UP 1049
UP 1048
UP 1047
UP 1042
UP 1041
UP 1068
UP 1067
UP 1070
UP 1069
UP 1072
UP 1071
UP 1074
UP 1073
UP 1154
UP 1156
UP 1155
UP 1122
UP 1121
UP 1123
UP 1125
UP 1124
UP 1127
UP 1125a
UP 1128
UP 1126
UP 1117
UP 1116
UP 1115
UP 1114
UP 1113
UP 1112
UP 1111a
UP 1110
UP 1109
UP 1106
UP 1104
UP 1105
UP 1107
UP 1108
UP 1103
UP 1102
UP 1101
UP 1100
UP 1091
UP 1092
UP 1089
UP 1090
UP 1099
UP 1098
UP 1097
UP 1096
UP 1095
UP 1094
UP 1093
UP 1088a
UP 1088
UP 1087
UP 1086
UP 1085
UP 1083
UP 1082
UP 1081
UP 1080
UP 1079
A13
A14
A15
A16
A34
A35
A36
A39
F

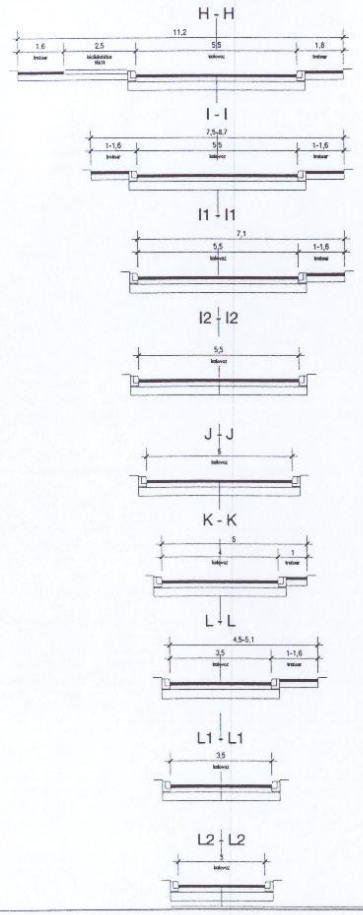

89	6591252.22	4779514.11	250	6592111.24	4779178.21
90	6591443.90	4779601.84	251	6591830.53	4779122.47
91	6591594.55	4779563.97	252	6591922.99	4779176.18
92	6591685.72	4779551.06	253	6592065.62	4779276.25
93	6591342.02	4779241.34	254	6592077.26	4779474.11
94	6591332.01	4779356.66	255	6592061.00	4779386.64
95	6591335.77	4779385.99	256	6592114.60	4779420.17
96	6591377.41	4779421.29	257	6592154.78	4779445.30
97	6591405.31	4779370.73	258	6592265.01	4779691.99
98	6591406.51	4779368.06	259	6592299.70	4779300.01
99	6591554.68	4779494.15	260	6592065.62	4779178.21
100	6591407.96	4779443.59	261	6592065.62	4779226.13
101	6591448.83	4779481.28	262	6592216.54	4779246.08
102	6591395.84	4779432.41	263	6592208.52	4779355.15
103	6591349.35	4779402.64	264	6592017.53	4779179.61
104	6591274.13	4779387.58	265	6591762.05	4779152.55
105	6591315.84	4779360.99	266	6591797.01	4779211.29
106	6591274.14	4779447.87	267	6591774.36	4779273.89
107	6591276.86	4779388.10	268	6591773.37	4779333.48
108	6591578.21	4779497.35	269	6591755.82	4779350.01
109	6591602.67	4779500.67	270	6591652.24	4779465.36
110	6591643.63	4779492.88	271	6591687.57	4779406.03
111	6591652.12	4779495.50	272	6591843.90	4779615.69
112	6591677.18	4779502.81	273	6591843.91	4779615.59
113	6591679.55	4779501.77	274	6591666.16	4779262.59
114	6591812.95	4779483.88	275	6591658.50	4779317.81
115	6591666.88	4779674.92	276	6591655.46	4779356.48
116	6591655.96	4779616.18	277	6591434.86	4779305.04
117	6591722.74	4779602.42	278	6592115.61	4779296.70
118	6591621.76	4779397.58	279	6592089.10	4779280.03
119	6591630.45	4779465.11	280	6592021.89	4779364.23
120	6591651.32	4779465.34	281	6591705.07	4779295.78
121	6591582.65	4779458.68	282	6591696.29	4779361.10
122	6591575.74	4779397.73	283	6592761.84	4779872.79
123	6591585.77	4779392.92	284	6592747.99	4779850.52
124	6591651.21	4779461.24	285	6592737.37	4779827.97
125	6591665.53	4779441.98	286	6592717.35	4779801.04
126	6591681.62	4779420.32	287	6592887.09	4779859.03
127	6591690.00	4779421.74	288	6592950.95	4779848.33
128	6591820.45	4779484.49	289	6592777.17	4779911.19
129	6591843.42	4779622.00	290	6592791.43	4779947.06
130	6591846.33	4779583.84	291	6591619.56	4779814.68
131	6591839.63	4779529.27	292	6591677.97	4779513.13
132	6591842.21	4779624.51	293	6591677.98	4779513.13
133	6591866.06	4779487.00	294	6592185.12	4779184.44
134	6591974.42	4779438.41	295	6592167.23	4779213.33
135	6591842.99	4779408.66	296	6592335.04	4779332.56
136	6591848.68	4779399.00	297	6591184.57	4779446.82
137	6591818.25	4779457.78	298	6591701.71	4779729.28
138	6591573.17	4779320.47	299	6591224.15	4779460.81
139	6591608.14	4779351.18	300	6591164.76	4779436.44
140	6591604.21	4779336.96	301	6592367.61	4779532.30
141	6591599.78	4779309.34	302	6591580.23	4779313.55
142	6591559.94	4779368.77	303	6591588.03	4779280.54
143	6591517.16	4779358.47	304	6591196.72	4779391.11
144	6591762.76	4779244.00	305	6591235.53	4779380.31
145	6591778.13	4779222.94	306	6590893.22	4779377.29
146	6591820.07	4779197.05	307	6591459.22	4779737.00
147	6591874.11	4779236.12	308	6591432.54	4779739.72
148	6591894.40	4779252.00	309	6591571.93	4779241.05
149	6591899.81	4779251.41	310	6592360.31	4779378.44
150	6591909.95	4779287.83	311	6591888.45	4779213.61
151	6591899.81	4779267.40	312	6591947.43	4779222.16
152	6591916.00	4779340.13	313	6592325.07	4779314.46
153	6591916.00	4779299.11	314	6592408.15	4779529.92
154	6591949.18	4779289.31	315	6592358.51	4779464.06
155	6591948.63	4779295.53	316	6592408.17	4779529.95
156	6591919.24	4779353.38	317	6591467.60	4779781.27
157	6591950.53	4779345.03	318	6592759.56	4779818.80
158	6591953.89	4779363.26	319	6592766.03	4779834.23
159	6591966.48	4779362.03	320	6592288.62	4779729.16
160	6591990.29	4779366.08	321	6592366.55	4779673.73
161	6591999.82	4779349.41	322	6591599.95	4779310.42

MAJAART&TO

FIRMA ZA PROJEKTOVANJE, INŽENJERING, NEKRETNINE I PLANIRANJE - PODGORICA

CRNA GORA - OPŠTINA ŽABLJAK

Agencija za projektovanje i planiranje - Nikšić

Izmjene i dopune Detaljnog urbanističkog plana Žabljak za zone "I", "J", "G", "H", "E", "F", "C"

i k.p. 3144 i 3145 KO Žabljak I i izuzev djelova katastarskih parcela br.3595/1, 3595/2 , 3826, 3966, 3967 i 3969/2 KO Žabljak I

Odluka o pristupanju izradi Izmjena i dopuna Plana: 351/16-01-1409. od 27.07.2016. g.
Odluka o donošenju Izmjena i dopuna Plana: "Službeni list CG-opštinski propisi" broj 02/19

Naručilac plana:	CRNA GORA - OPŠTINA ŽABLJAK
Predsjednik SO Žabljak:	Vidoje Tomčić, dipl. ecc.
Obrađivač plana:	"MAJAART&TO" d.o.o. Podgorica - lic. br. 01-943/2
Odgovorni planer:	Branko Todorović, dipl. inž.arh. - lic. br. 10-2734/1
Odgovorni planer:	Mirjana Nikolić, dipl. pr.pl. - lic. br. 05-1692/06-2
faza izrade planskog dokumenta:	PLAN
naziv grafičkog priloga:	Plan saobraćajne infrastrukture

razmjera:	godina izrade plana:	broj grafičkog priloga:
R = 1 : 1000	2018.	7

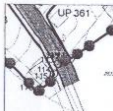

POPREČNI PROFILI SAOBRAĆAJNICA R=1:100

A - A

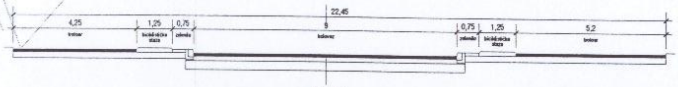

B - B

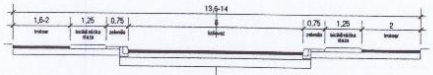

C - C

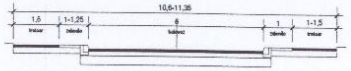

D - D

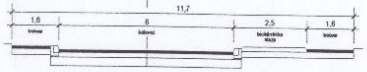

E - E

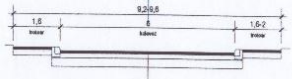

F - F

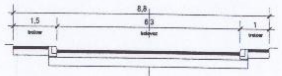

G - G

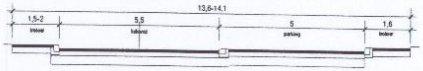

G1 - G1

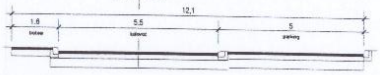

14	6592215.13	4779301.03	175	6592120.56	4779301.15
15	6592339.93	4779636.09	176	6592152.47	4779.01
16	6592277.00	4779440.99	177	6592160.65	4779527.67
17	6592256.48	4779447.85	178	6592217.29	4779534.03
18	6591712.06	4779561.67	179	6592242.93	4779503.23
19	6591708.44	4779547.85	180	6592199.33	4779561.02
20	6591485.15	4779510.86	181	6592236.15	4779489.39
21	6591479.95	4779492.08	182	6592194.95	4779471.52
22	6591484.48	4779511.65	183	6592231.95	4779603.60
23	6591563.14	4779389.54	184	6592274.89	4779544.16
24	6591584.00	4779348.46	185	6592255.05	4779449.06
25	6591517.16	4779342.65	186	6592253.22	4779402.19
26	6591517.16	4779338.21	187	6592250.06	4779381.28
27	6591518.57	4779880.37	188	6592295.77	4779434.72
28	6590820.34	4779361.89	189	6592294.11	4779398.83
29	6590888.04	4779389.83	190	6591665.87	4779802.99
30	6591492.49	4779689.60	191	6591700.48	4779810.46
31	6591514.00	4779702.25	192	6591745.32	4779826.95
32	6591434.41	4779655.42	193	6591565.82	4779815.40
33	6592773.79	4780170.61	194	6591604.67	4779806.62
34	6592754.16	4780226.74	195	6591612.44	4779802.71
35	6591834.27	4779485.58	196	6591557.39	4779814.32
36	6591875.33	4779488.84	197	6591618.57	4779834.84
37	6591307.32	4779463.41	198	6591614.46	4779822.24
38	6591300.16	4779493.23	199	6591770.76	4779939.55
39	6591338.53	4779506.09	200	6591714.69	4779881.63
40	6591366.74	4779519.49	201	6591452.33	4779823.40
41	6591431.43	4779536.15	202	6591478.84	4779813.64
42	6591233.31	4779509.58	203	6591315.74	4779818.10
43	6591238.62	4779524.83	204	6591359.84	4779755.87
44	6591271.97	4779387.18	205	6591488.85	4779860.58
45	6591256.92	4779396.77	206	6591878.75	4779993.03
46	6591237.93	4779423.89	207	6591991.97	4779979.14
47	6590947.21	4779414.25	208	6591754.85	4779840.02
48	6590951.58	4779511.93	209	6591931.31	4779940.51
49	6591003.42	4779538.20	210	6592013.87	4779971.58
50	6591029.12	4779540.01	211	6592250.40	4780098.70
51	6591068.49	4779554.15	212	6592426.03	4780065.21
52	6591124.34	4779558.99	213	6592538.73	4779968.34
53	6591143.38	4779573.87	214	6592597.87	4779944.61
54	6591151.66	4779564.03	215	6592628.69	4779884.79
55	6591244.15	4779569.95	216	6592652.82	4779861.65
56	6591281.13	4779613.15	217	6592595.64	4780047.76
57	6591293.78	4779624.40	218	6592583.29	4779948.43
58	6591287.41	4779627.12	219	6592552.61	4780127.51
59	6591298.63	4779622.38	220	6592862.03	4780272.75
60	6591326.95	4779577.16	221	6592911.59	4780298.21
61	6591311.31	4779705.08	222	6592925.24	4780306.36
62	6591340.73	4779705.08	223	6592761.67	4780160.76
63	6591407.41	4779695.19	224	6592805.35	4780155.94
64	6591409.36	4779691.38	225	6592848.13	4780205.51
65	6591266.06	4779531.56	226	6592984.18	4780341.46
66	6591345.37	4779590.47	227	6593083.62	4780333.72
67	6591401.25	4779635.91	228	6592971.02	4780276.70
68	6591404.90	4779636.69	229	6592983.52	4780283.94
69	6591514.90	4779702.05	230	6593007.19	4780295.71
70	6591524.45	4779731.90	231	6592725.13	4779976.67
71	6591566.46	4779808.47	232	6592797.44	4780146.77
72	6591510.09	4779663.12	233	6592652.66	4779862.55
73	6591513.27	4779635.84	234	6592774.69	4779904.98
74	6591554.46	4779574.05	235	6592776.22	4779850.85
75	6590883.45	4779408.31	236	6592773.58	4779846.58
76	6590830.60	4779345.30	237	6592740.71	4779787.88
77	6590918.67	4779356.40	238	6592785.33	4779703.22
78	6590928.33	4779364.44	239	6592729.51	4779780.53
79	6590944.53	4779377.93	240	6592729.61	4779780.32
80	6591036.89	4779388.47	241	6592689.20	4779848.61
81	6591096.23	4779404.18	242	6592560.17	4779809.16
82	6591136.13	4779395.73	243	6592613.01	4779853.60
83	6591155.95	4779409.39	244	6592470.63	4779684.49
84	6591123.39	4779397.24	245	6592461.22	4779691.64
85	6591074.27	4779466.69	246	6592325.06	4779424.93
86	6591094.66	4779422.61	247	6592331.86	4779422.66
87	6591101.72	4779478.02	248	6591968.76	4779188.31
88	6591172.13	4779494.90	249	6592023.48	4779178.21
89	6591252.22	4779514.11	250	6592111.24	4779178.21

LEGENDA

- GRANICA PLANSKOG DOKUMENTA
- GRANICA URBANISTIČKE PARCELE
- UP1 — OZNAKA URBANISTIČKE PARCELE
- GL1 — GRAĐEVINSKA LINIJA PLANIRANIH OBJEKATA

STANJE I PLAN SAOBRAĆAJNIH POVRŠINA

- IVIČNJAK
- OSOVINA SAOBRAĆAJNICE
- OZNAKA MJESTA PRIKLJUČKA
- A — A — OZNAKA PRESJEKA SAOBRAĆAJNICA
- A — NAZIV SAOBRAĆAJNICE
- KOLSKO - PJEŠAČKE POVRŠINE
- PJEŠAČKE POVRŠINE
- JAVNI PARKING I GARAŽA
- AUTOBUSKA STANICA

UP 1145
UP 1144
UP 1143
UP 1142
UP 1141
UP 1140
UP 1139
UP 1138
UP 1137
UP 1136
UP 1135
UP 1134
UP 1133
UP 1132
UP 1131
UP 1130
UP 1129
UP 1128
UP 1127
UP 1126
UP 1125
UP 1124
UP 1123
UP 1122
UP 1121
UP 1120
UP 1119
UP 1118
UP 1117
UP 1116
UP 1115
UP 1114
UP 1113
UP 1112
UP 1111
UP 1110
UP 1109
UP 1108
UP 1107
UP 1106
UP 1105
UP 1104
UP 1103
UP 1102
UP 1101
UP 1100
UP 1099
UP 1098
UP 1097
UP 1096
UP 1095
UP 1094
UP 1093
UP 1092
UP 1091
UP 1090
UP 1089
UP 1088a
UP 1088
UP 1087
UP 1086
UP 1085
UP 1084
UP 1083
UP 1082
UP 1081
UP 1080
UP 1079
UP 1078
UP 1077
UP 1076
UP 1075
UP 1074
UP 1073
UP 1072
UP 1071
UP 1070
UP 1069
UP 1068
UP 1067
UP 1066
UP 1065
UP 1064
UP 1063
UP 1062
UP 1061
UP 1060
UP 1059
UP 1058
UP 1057
UP 1056
UP 1055
UP 1054
UP 1053
UP 1052
UP 1051
UP 1050
UP 1049
UP 1048
UP 1047
UP 1046
UP 1045
UP 1044
UP 1043a
UP 1043
UP 1042
UP 1041
UP 1040
UP 1039
UP 1038
UP 1037
UP 1036
UP 1035
UP 1034
UP 1033
UP 1032
UP 1031
UP 1030
UP 1029
UP 1028
UP 1027
UP 1026
UP 1025
UP 1024
UP 1023
UP 1022
UP 1021
UP 1020
UP 1020a
UP 1019
UP 1018a
UP 1018b
UP 1017
UP 1016
UP 1015
UP 1014
UP 1013
UP 1012
UP 1011
UP 1010
UP 1009
UP 1008
UP 1207
UP 1208
UP 1210b
UP 973
UP 972
UP 971
UP 970
UP 969
UP 968
UP 967
UP 966
UP 965
UP 964
UP 963
UP 962
UP 961
UP 960
UP 959
UP 958
UP 957
UP 956
UP 955
UP 954
UP 953
UP 952
UP 951
UP 950
UP 949
UP 948
UP 947
UP 946
UP 945
UP 944
UP 943
UP 942
UP 941
UP 940
UP 939
UP 938
UP 937
UP 936
UP 935
UP 934
UP 933
UP 932
UP 931
UP 930
UP 929
UP 928
UP 927
UP 926
UP 925
UP 924
UP 923
UP 922
UP 921
UP 920
UP 919
UP 918
UP 917
UP 916
UP 915
UP 914
UP 913
UP 912
UP 911
UP 910
UP 909
UP 908
UP 907
UP 906
UP 905
UP 904
UP 903
UP 902
UP 901
UP 900
UP 899
UP 898
UP 897
UP 896
UP 895
UP 894
UP 893
UP 892
UP 891
UP 890
UP 889
UP 888
UP 887
UP 886
UP 885
UP 884
UP 883
UP 882
UP 881
UP 880
UP 879
UP 878
UP 877
UP 876
UP 875
UP 874
UP 873
UP 872
UP 871
UP 870
UP 869
UP 868
UP 867
UP 866
UP 865
UP 864
UP 863
UP 862
UP 861
UP 860
UP 859
UP 858
UP 857
UP 856
UP 855
UP 854
UP 853
UP 852
UP 851
UP 850
UP 849
UP 848
UP 847
UP 846
UP 845
UP 844
UP 843
UP 842
UP 841
UP 840
UP 839
UP 838
UP 837
UP 836
UP 835
UP 834
UP 833
UP 832
UP 831
UP 830
UP 829
UP 828
UP 827
UP 826
UP 825
UP 824
UP 823
UP 822
UP 821
UP 820
UP 819
UP 818
UP 817
UP 816
UP 815
UP 814
UP 813
UP 812
UP 811
UP 810
UP 809
UP 808
UP 807
UP 806
UP 805
UP 804
UP 803
UP 802
UP 801
UP 800
UP 799
UP 798
UP 797
UP 796
UP 795
UP 794
UP 793
UP 792
UP 791
UP 790
UP 789
UP 788
UP 787
UP 786
UP 785
UP 784
UP 783
UP 782
UP 781
UP 780
UP 779
UP 778
UP 777
UP 776
UP 775
UP 774
UP 773
UP 772
UP 771
UP 770
UP 769
UP 768
UP 767
UP 766
UP 765
UP 764
UP 763
UP 762
UP 761
UP 760
UP 759
UP 758
UP 757
UP 756
UP 755
UP 754
UP 753
UP 752
UP 751
UP 750
UP 749
UP 748
UP 747
UP 746
UP 745
UP 744
UP 743
UP 742
UP 741
UP 740
UP 739
UP 738
UP 737
UP 736
UP 735
UP 734
UP 733
UP 732
UP 731
UP 730
UP 729
UP 728
UP 727
UP 726
UP 725
UP 724
UP 723
UP 722
UP 721
UP 720
UP 719
UP 718
UP 717
UP 716
UP 715
UP 714
UP 713
UP 712
UP 711
UP 710
UP 709
UP 708
UP 707
UP 706
UP 705
UP 704
UP 703
UP 702
UP 701
UP 700
UP 699
UP 698
UP 697
UP 696
UP 695
UP 694
UP 693
UP 692
UP 691
UP 690
UP 689
UP 688
UP 687
UP 686
UP 685
UP 684
UP 683
UP 682
UP 681
UP 680
UP 679
UP 678
UP 677
UP 676
UP 675
UP 674
UP 673
UP 672
UP 671
UP 670
UP 669
UP 668
UP 667
UP 666
UP 665
UP 664
UP 663
UP 662
UP 661
UP 660
UP 659
UP 658
UP 657
UP 656
UP 655
UP 654
UP 653
UP 652
UP 651
UP 650
UP 649
UP 648
UP 647
UP 646
UP 645
UP 644
UP 643
UP 642
UP 641
UP 640
UP 639
UP 638
UP 637
UP 636
UP 635
UP 634
UP 633
UP 632
UP 631
UP 630
UP 629
UP 628
UP 627
UP 626
UP 625
UP 624
UP 623
UP 622
UP 621
UP 620
UP 619
UP 618
UP 617
UP 616
UP 615
UP 614
UP 613
UP 612
UP 611
UP 610
UP 609
UP 608
UP 607
UP 606
UP 605
UP 604
UP 603
UP 602
UP 601
UP 600
UP 599
UP 598
UP 597
UP 596
UP 595
UP 594
UP 593
UP 592
UP 591
UP 590
UP 589
UP 588
UP 587
UP 586
UP 585
UP 584
UP 583
UP 582
UP 581
UP 580
UP 579
UP 578
UP 577
UP 576
UP 575
UP 574
UP 573
UP 572
UP 571
UP 570
UP 569
UP 568
UP 567
UP 566
UP 565
UP 564
UP 563
UP 562
UP 561
UP 560
UP 559
UP 558
UP 557
UP 556
UP 555
UP 554
UP 553
UP 552
UP 551
UP 550
UP 549
UP 548
UP 547
UP 546
UP 545
UP 544
UP 543
UP 542
UP 541
UP 540
UP 539
UP 538
UP 537
UP 536
UP 535
UP 534
UP 533
UP 532
UP 531
UP 530
UP 529
UP 528
UP 527
UP 526
UP 525
UP 524
UP 523
UP 522
UP 521
UP 520
UP 519
UP 518
UP 517
UP 516
UP 515
UP 514
UP 513
UP 512
UP 511
UP 510
UP 509
UP 508
UP 507
UP 506
UP 505
UP 504
UP 503
UP 502
UP 501
UP 500
UP 499
UP 498
UP 497
UP 496
UP 495
UP 494
UP 493
UP 492
UP 491
UP 490
UP 489
UP 488
UP 487
UP 486
UP 485
UP 484
UP 483
UP 482
UP 481
UP 480
UP 479
UP 478
UP 477
UP 476
UP 475
UP 474
UP 473
UP 472
UP 471
UP 470
UP 469
UP 468
UP 467
UP 466
UP 465
UP 464
UP 463
UP 462
UP 461
UP 460
UP 459
UP 458
UP 457
UP 456
UP 455
UP 454
UP 453
UP 452
UP 451
UP 450
UP 449
UP 448
UP 447
UP 446
UP 445
UP 444
UP 443
UP 442
UP 441
UP 440
UP 439
UP 438
UP 437
UP 436
UP 435
UP 434
UP 433
UP 432
UP 431
UP 430
UP 429
UP 428
UP 427
UP 426
UP 425
UP 424
UP 423
UP 422
UP 421
UP 420
UP 419
UP 418
UP 417
UP 416
UP 415
UP 414
UP 413
UP 412
UP 411
UP 410
UP 409
UP 408
UP 407
UP 406
UP 405
UP 404
UP 403
UP 402
UP 401
UP 400
UP 399
UP 398
UP 397
UP 396
UP 395
UP 394
UP 393
UP 392
UP 391
UP 390
UP 389
UP 388
UP 387
UP 386
UP 385
UP 384
UP 383
UP 382
UP 381
UP 380
UP 379
UP 378
UP 377
UP 376
UP 375
UP 374
UP 373
UP 372
UP 371
UP 370
UP 369
UP 368
UP 367
UP 366
UP 365
UP 364
UP 363
UP 362
UP 361
UP 360
UP 359
UP 358
UP 357
UP 356
UP 355
UP 354
UP 353
UP 352
UP 351
UP 350
UP 349
UP 348
UP 347
UP 346
UP 345
UP 344
UP 343
UP 342
UP 341
UP 340
UP 339
UP 338
UP 337
UP 336
UP 335
UP 334
UP 333
UP 332
UP 331
UP 330
UP 329
UP 328
UP 327
UP 326
UP 325
UP 324
UP 323
UP 322
UP 321
UP 320
UP 319
UP 318
UP 317
UP 316
UP 315
UP 314
UP 313
UP 312
UP 311
UP 310
UP 309
UP 308
UP 307
UP 306
UP 305
UP 304
UP 303
UP 302
UP 301
UP 300
UP 299
UP 298
UP 297
UP 296
UP 295
UP 294
UP 293
UP 292
UP 291
UP 290
UP 289
UP 288
UP 287
UP 286
UP 285
UP 284
UP 283
UP 282
UP 281
UP 280
UP 279
UP 278
UP 277
UP 276
UP 275
UP 274
UP 273
UP 272
UP 271
UP 270
UP 269
UP 268
UP 267
UP 266
UP 265
UP 264
UP 263
UP 262
UP 261
UP 260
UP 259
UP 258
UP 257
UP 256
UP 255
UP 254
UP 253
UP 252
UP 251
UP 250
UP 249
UP 248
UP 247
UP 246
UP 245
UP 244
UP 243
UP 242
UP 241
UP 240
UP 239
UP 238
UP 237
UP 236
UP 235
UP 234
UP 233
UP 232
UP 231
UP 230
UP 229
UP 228
UP 227
UP 226
UP 225
UP 224
UP 223
UP 222
UP 221
UP 220
UP 219
UP 218
UP 217
UP 216
UP 215
UP 214
UP 213
UP 212
UP 211
UP 210
UP 209
UP 208
UP 207
UP 206
UP 205
UP 204
UP 203
UP 202
UP 201
UP 200
UP 199
UP 198
UP 197
UP 196
UP 195
UP 194
UP 193
UP 192
UP 191
UP 190
UP 189
UP 188
UP 187
UP 186
UP 185
UP 184
UP 183
UP 182
UP 181
UP 180
UP 179
UP 178
UP 177
UP 176
UP 175
UP 174
UP 173
UP 172
UP 171
UP 170
UP 169
UP 168
UP 167
UP 166
UP 165
UP 164
UP 163
UP 162
UP 161
UP 160
UP 159
UP 158
UP 157
UP 156
UP 155
UP 154
UP 153
UP 152
UP 151
UP 150
UP 149
UP 148
UP 147
UP 146
UP 145
UP 144
UP 143
UP 142
UP 141
UP 140
UP 139
UP 138
UP 137
UP 136
UP 135
UP 134
UP 133
UP 132
UP 131
UP 130
UP 129
UP 128
UP 127
UP 126
UP 125
UP 124
UP 123
UP 122
UP 121
UP 120
UP 119
UP 118
UP 117
UP 116
UP 115
UP 114
UP 113
UP 112
UP 111
UP 110
UP 109
UP 108
UP 107
UP 106
UP 105
UP 104
UP 103
UP 102
UP 101
UP 100
UP 99
UP 98
UP 97
UP 96
UP 95
UP 94
UP 93
UP 92
UP 91
UP 90
UP 89
UP 88
UP 87
UP 86
UP 85
UP 84
UP 83
UP 82
UP 81
UP 80
UP 79
UP 78
UP 77
UP 76
UP 75
UP 74
UP 73
UP 72
UP 71
UP 70
UP 69
UP 68
UP 67
UP 66
UP 65
UP 64
UP 63
UP 62
UP 61
UP 60
UP 59
UP 58
UP 57
UP 56
UP 55
UP 54
UP 53
UP 52
UP 51
UP 50
UP 49
UP 48
UP 47
UP 46
UP 45
UP 44
UP 43
UP 42
UP 41
UP 40
UP 39
UP 38
UP 37
UP 36
UP 35
UP 34
UP 33
UP 32
UP 31
UP 30
UP 29
UP 28
UP 27
UP 26
UP 25
UP 24
UP 23
UP 22
UP 21
UP 20
UP 19
UP 18
UP 17
UP 16
UP 15
UP 14
UP 13
UP 12
UP 11
UP 10
UP 9
UP 8
UP 7
UP 6
UP 5
UP 4
UP 3
UP 2
UP 1
G1
I1
I2
B
At13
At14
At16
At18

Agencija za projektovanje i planiranje - Nikšić

Izmjene i dopune Detaljnog urbanističkog plana Žabljak za zone "I", "J", "G", "H", "E", "F", "C"

i k.p. 3144 i 3145 KO Žabljak I i izuzev djelova katastarskih parcela br.3595/1, 3595/2 , 3826, 3966, 3967 i 3969/2 KO Žabljak I

Odluka o pristupanju izrade Izmjena i dopuna Plana:	351/16-01-1409, od 27.07.2016. g.
Odluka o donošenju izmjena i dopuna Plana:	"Službeni list CG-opštinski propisi" broj 02/19

Naručilac plana:	CRNA GORA - OPŠTINA ŽABLJAK	
Predsjednik SO Žabljak:	Vidoje Tomčić, dipl. ecc.	
Obrađivač plana:	"MAJAART&TO" d.o.o. Podgorica - lic. br. 01-943/2	
Odgovorni planer:	Branko Todorović, dipl. inž.arh. - lic. br. 10-2734/1	
Odgovorni planer:	Mirjana Nikolić, dipl. pr.pl. - lic. br. 05-1692/06-2	
faza izrade planskog dokumenta:	PLAN	
naziv grafičkog priloga:	Plan hidrotehničke infrastrukture	
razmjera: R = 1 : 1000	godina izrade plana: 2018.	broj grafičkog priloga: 8

LEGENDA

GRANICA PLANSKOG DOKUMENTA

GRANICA URBANISTIČKE PARCELE

UP1 OZNAKA URBANISTIČKE PARCELE

HIDROTEHNIČKA INFRASTRUKTURA

VODOSNABDJEVANJE

VODOVOD

PLANIRANI VODOVOD

FEKALNA KANALIZACIJA

KANALIZACIONI VOD

PLANIRANI KANALIZACIONI VOD

POSTOJEĆE REVIZIONO OKNO

PLANIRANO REVIZIONO OKNO

SMJER ODVOĐENJA

ATMOSFERSKA KANALIZACIJA

KANALIZACIONI VOD

PLANIRANI KANALIZACIONI VOD

POSTOJEĆE REVIZIONO OKNO

PLANIRANO REVIZIONO OKNO

SMJER ODVOĐENJA

SAOBRAĆAJ

IVIČNJAK

OSOVINA SAOBRAĆAJNICE

OZNAKA MJESTA PRIKLJUČKA

KOLSKO - PJEŠAČKE POVRŠINE

PJEŠAČKE POVRŠINE

UP 1144
UP 1143
UP 1153
UP 1157
UP 1119
UP 1122
UP 1121
UP 1154
UP 1156
UP 1165
UP 1142
UP 1141
UP 1140
UP 1139
UP 1138
UP 1137
UP 1136
UP 1125
UP 1124
UP 1127
UP 1128
UP 1129
UP 1132
UP 1130
UP 1135
UP 1134
UP 1131
UP 1133
UP 1133a
UP 1133b
UP 1111
UP 1110
UP 1109
UP 1106
UP 1107
UP 1108
UP 1104
UP 1103
UP 1102
UP 1105
UP 1208
UP 1207
UP 1401
UP 1100
UP 1099
UP 1098
UP 1097
UP 1096
UP 1095
UP 1094
UP 1093
UP 1091
UP 1092
UP 1089
UP 1090
UP 1088a
UP 1088
UP 1087
UP 1086
UP 1085
UP 1084
UP 1083
UP 1082
UP 1081
UP 1080
UP 1079
UP 1068
UP 1067
UP 1070
UP 1069
UP 1072
UP 1071
UP 1074
UP 1073
UP 1017
UP 1016
UP 1020a
UP 1020
UP 1024
UP 1023
UP 1022
UP 1029
UP 1026
UP 1027
UP 1028
UP 1031
UP 1032
UP 1033
UP 1034
UP 1035
UP 1030
UP 1063
UP 1062
UP 1064
UP 1061
UP 1065
UP 1060
UP 1066
UP 1058
UP 1055
UP 1056
UP 1054
UP 1053
UP 1052
UP 1057
UP 1051
UP 1058
UP 1049
UP 1048
UP 1047
UP 1046
UP 1045
UP 1044
UP 1043a
UP 1043
UP 1042
UP 1041
UP 1040
UP 1039
UP 1038
UP 1037
UP 1036
UP 1019
UP 1018a
UP 1018b
UP 546
UP 973
UP 972
UP 974a
UP 974b
UP 968
UP 970
UP 969
UP 971
UP 966
UP 967
UP 964
UP 965
UP 962
UP 963
UP 961
UP 960
UP 986
UP 983
UP 984
UP 982
UP 981
UP 980
G1
I1
I2
B
A
F
At16
At18
Ø315
Ø250
Ø200
Ø110
Ø300
Ø350

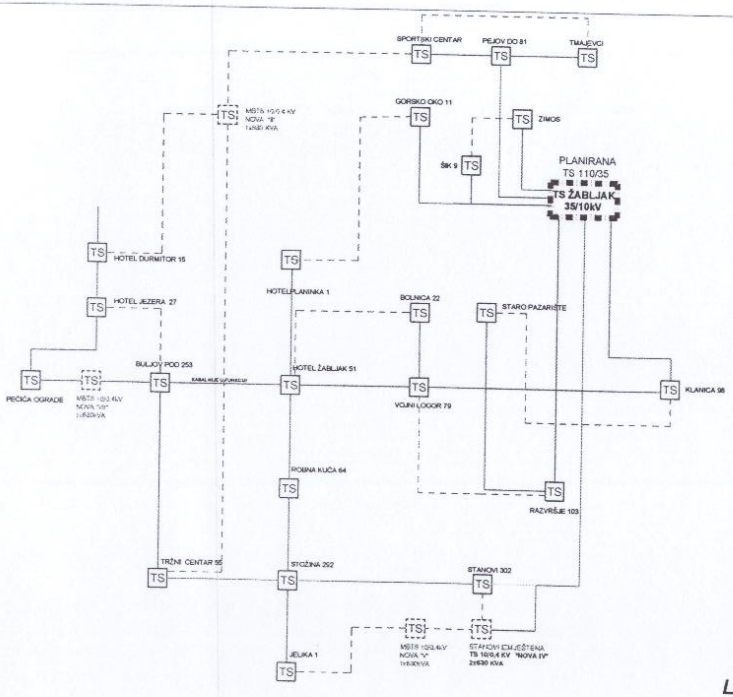

LEGENDA

- ELEKTROVOD
- PLANIRANI ELEKTROVOD
- TS — TRAFOSTANICA
- TS — PLANIRANA TRAFOSTANICA

MAJAART&TO

BIRO ZA PROJEKTOVANJE, INŽENJERING, KONSALTING I PLANIRANJE

CRNA GORA - OPŠTINA ŽABLJAK

Agencija za projektovanje i planiranje - Nikšić

Izmjene i dopune Detaljnog urbanističkog plana Žabljak za zone "I", "J", "G", "H", "E", "F", "C"

i k.p. 3144 i 3145 KO Žabljak I i izuzev djelova katastarskih parcela br.3595/1, 3595/2 , 3826, 3966, 3967 i 3969/2 KO Žabljak I

Odluka o pristupanju izradi Izmjena i dopuna Plana: 351/16-01-1409, od 27.07.2016. g.
Odluka o donošenju Izmjena i dopuna Plana: "Službeni list CG-opštinski propisi" broj 02/19

Naručilac plana:	CRNA GORA - OPŠTINA ŽABLJAK
Predsjednik SO Žabljak:	Vidoje Tomčić, dipl. ecc.
Obrađivač plana:	"MAJAART&TO" d.o.o. Podgorica - lic. br. 01-943/2
Odgovorni planer:	Branko Todorović, dipl. inž.arh. - lic. br. 10-2734/1
Odgovorni planer:	Mirjana Nikolić, dipl. pr.pl. - lic. br. 05-1692/06-2
faza izrade planskog dokumenta:	PLAN
naziv grafičkog priloga:	Plan elektroenergetske infrastrukture

razmjera:	godina izrade plana:	broj grafičkog priloga:
R = 1 : 1000	2018.	9

JEDNOPOLNA ŠEMA

LEGENDA

GRANICA PLANSKOG DOKUMENTA

GRANICA URBANISTIČKE PARCELE

UP1 OZNAKA URBANISTIČKE PARCELE

ELEKTROENERGETSKA INFRASTRUKTURA

ELEKTROVOD 35kV

PLANIRANI ELEKTROVOD 35kV

ELEKTROVOD 20kV

PLANIRANI ELEKTROVOD 20kV

ELEKTROVOD 10kV

PLANIRANI ELEKTROVOD 10kV

ELEKTROVOD 0.4kV

PLANIRANI ELEKTROVOD 0.4kV

TS TRAFOSTANICA

TS PLANIRANA TRAFOSTANICA

SAOBRAĆAJNA INFRASTRUKTURA

IVIČNJAK

OSOVINA SAOBRAĆAJNICE

OZNAKA MJESTA PRIKLJUČKA

A A OZNAKA PRESJEKA SAOBRAĆAJNICA

A NAZIV SAOBRAĆAJNICE

KOLSKO - PJEŠAČKE POVRŠINE

PJEŠAČKE POVRŠINE

JAVNI PARKING I GARAŽA

NDTS 10/0,4 KV
Razvršje
2x630 kVA
NDTS 10/0
Staro Pazarište
2x630 kVA
TS
TS
G1
I1
I2
B
A
At16
At18

MAJAART&TO

BIRO ZA PROJEKTOVANJE, INŽENJERING, KOMPALTING I PLANIRANJE - PODGORICA

CRNA GORA - OPŠTINA ŽABLJAK

Agencija za projektovanje i planiranje - Nikšić

Izmjene i dopune Detaljnog urbanističkog plana Žabljak za zone "I", "J", "G", "H", "E", "F", "C"

i k.p. 3144 i 3145 KO Žabljak I i izuzev djelova katastarskih parcela br.3595/1, 3595/2 , 3826, 3966, 3967 i 3969/2 KO Žabljak I

Odluka o pristupanju izrade Izmjena i dopuna Plana: 351/16-01-1409, od 27.07.2016. g.
Odluka o donošenju izmjena i dopuna Plana: "Službeni list CG-opštinski propisi" broj 02/19

Naručilac plana:	CRNA GORA - OPŠTINA ŽABLJAK
Predsjednik SO Žabljak:	Vidoje Tomčić, dipl. ecc.
Obrađivač plana:	"MAJAART&TO" d.o.o. Podgorica - lic. br. 01-943/2
Odgovorni planer:	Branko Todorović, dipl. inž.arh. - lic. br. 10-2734/1
Odgovorni planer:	Mirjana Nikolić, dipl. pr.pl. - lic. br. 05-1692/06-2
faza izrade planskog dokumenta:	PLAN
naziv grafičkog priloga:	Plan elektronske komunikacione infrastrukture

razmjera:	godina izrade plana:	broj grafičkog priloga:
R = 1 : 1000	2018.	10

LEGENDA

GRANICA PLANSKOG DOKUMENTA

GRANICA URBANISTIČKE PARCELE

UP 123 OZNAKA URBANISTIČKE PARCELE

ELEKTRONSKA KOMUNIKACIONA INFRASTRUKTURA

TK PODZEMNI VOD

PLANIRANI TK PODZEMNI VOD

PLANIRANI TK NADZEMNI VOD

TK OKNO

PLANIRANO TK OKNO

SAOBRAĆAJNA INFRASTRUKTURA

IVIČNJAK

OSOVINA SAOBRAĆAJNICE

An 633.33 OZNAKA MJESTA PRIKLJUČKA

A A OZNAKA PRESJEKA SAOBRAĆAJNICA

A NAZIV SAOBRAĆAJNICE

KOLSKO - PJEŠAČKE POVRŠINE

PJEŠAČKE POVRŠINE

P JAVNI PARKING I GARAŽA

MAJAART&TO

UP 1029
UP 1024
UP 1023
UP 1022
UP 1020
UP 1026
UP 1032
UP 1027
UP 1033
UP 1028
UP 1034
UP 1025
UP 1035
UP 1030
UP 1063
UP 1062
UP 1064
UP 1061
UP 1066
UP 1060
UP 1059
UP 1055
UP 1054
UP 1053
UP 1052
UP 1056
UP 1046
UP 1045
UP 1037
UP 1038
UP 1044
UP 1039
UP 1043a
UP 1043
UP 1040
UP 1042
UP 1041
UP 1019
UP 1018a
UP 1018b
UP 971
UP 986
UP 983
UP 984
UP 1017
UP 1051
UP 1057
UP 1058
UP 1049
UP 1048
UP 1047
UP 1068
UP 1067
UP 1070
UP 1069
UP 1072
UP 1071
UP 1074
UP 1073
UP 1081
UP 1082
UP 1080
UP 1079
UP 1142
UP 1141
UP 1140
UP 1139
UP 1138
UP 1137
UP 1136
UP 1135
UP 1134
UP 1131
UP 1133
UP 1133a
UP 1133b
UP 1130
UP 1132
UP 1154
UP 1156
UP 1166
UP 1125
UP 1123
UP 1124
UP 1127
UP 1126a
UP 1128
UP 1129
UP 1111a
UP 1111
UP 1108
UP 1117
UP 1116
UP 1115
UP 1114
UP 1113
UP 1112
UP 1110
UP 1109
UP 1107
UP 1106
UP 1104
UP 1105
UP 1103
UP 1102
UP 1101
UP 1100
UP 1099
UP 1098
UP 1097
UP 1096
UP 1095
UP 1094
UP 1093
UP 1091
UP 1092
UP 1089
UP 1090
UP 1088a
UP 1088
UP 1087
UP 1086
UP 1085
UP 1084
UP 1083
At18
At16
A
B
F
G1
I1
I2
24/1
25/2
25/3

BIRO ZA PROJEKTOVANJE, INŽENJERING, KONSALTING I PLANIRANJE - PODGORICA

CRNA GORA - OPŠTINA ŽABLJAK

Agencija za projektovanje i planiranje - Nikšić

Izmjene i dopune Detaljnog urbanističkog plana Žabljak za zone "I", "J", "G", "H", "E", "F", "C"

i k.p. 3144 i 3145 KO Žabljak I i izuzev djelova katastarskih parcela br.3595/1, 3595/2 , 3826, 3966, 3967 i 3969/2 KO Žabljak I

Odluka o pristupanju izrade Izmjena i dopuna Plana:	351/16-01-1409, od 27.07.2016. g.
Odluka o donošenju izmjena i dopuna Plana:	"Službeni list CG-opštinski propisi" broj 02/19

Naručilac plana:	CRNA GORA - OPŠTINA ŽABLJAK	
Predsjednik SO Žabljak:	Vidoje Tomčić, dipl. ecc.	
Obrađivač plana:	"MAJAART&TO" d.o.o. Podgorica - lic. br. 01-943/2	
Odgovorni planer:	Branko Todorović, dipl. inž.arh. - lic. br. 10-2734/1	
Odgovorni planer:	Mirjana Nikolić, dipl. pr.pl. - lic. br. 05-1692/06-2	
faza izrade planskog dokumenta:	PLAN	
naziv grafičkog priloga:	Plan parcelacije	
razmjera: R = 1 : 1000	godina izrade plana: 2018.	broj grafičkog priloga: 11

Koordinate prelomnih tačaka granice urbanističkih parcela

2128	6592241.53	4779480.63
2129	6592248.70	4779492.45
2130	6592238.37	4779465.96
2131	6592256.10	4779455.84
2132	6592243.18	4779473.80
2133	6592228.79	4779424.27
2134	6592232.96	4779424.14
2135	6592222.80	4779434.07
2136	6592228.22	4779459.78
2137	6592232.15	4779453.15
2138	6592209.17	4779456.31
2139	6592217.54	4779442.69
2140	6592226.16	4779447.96
2141	6592224.67	4779465.78
2142	6592207.92	4779455.55
2143	6592204.95	4779460.42
2144	6592206.27	4779461.18
2145	6592203.11	4779466.31
2146	6592204.15	4779471.05
2147	6592208.39	4779473.18
2148	6592217.96	4779478.59
2149	6592220.63	4779477.93
2150	6592227.37	4779467.45
2151	6592259.72	4779635.94
2152	6592269.40	4779629.33
2153	6592272.11	4779627.34
2154	6592257.01	4779608.51
2155	6592247.98	4779620.25
2156	6592248.90	4779621.40
2157	6592240.00	4779487.50
2158	6592237.31	4779492.40
2159	6592232.07	4779488.19
2160	6592223.73	4779482.23
2161	6592223.19	4779479.50
2162	6592229.97	4779468.95
2163	6592231.79	4779469.99
2164	6592242.52	4779477.17
2165	6592233.19	4779632.80
2166	6592237.64	4779638.70
2167	6592243.04	4779646.29
2168	6592244.98	4779645.85
2169	6592225.45	4779620.59
2170	6592224.39	4779618.22
2171	6592224.87	4779615.07
2172	6592234.16	4779606.10
2173	6592298.60	4779584.96
2174	6592307.26	4779597.35
2175	6592306.46	4779602.18
2176	6592298.94	4779607.68
2177	6592286.67	4779591.10
2178	6592287.78	4779569.49
2179	6592275.29	4779577.69
2180	6592282.24	4779589.25
2181	6592283.98	4779587.95
2182	6592272.04	4779596.88
2183	6592268.73	4779599.30
2184	6592284.03	4779618.61
2185	6592258.18	4779606.99
2186	6592244.97	4779592.83
2187	6592244.16	4779593.96
2188	6592256.13	4779577.38
2189	6592266.21	4779563.43
2190	6592272.13	4779555.23
2191	6592273.38	4779554.16
2192	6592274.99	4779553.78
2193	6592276.60	4779554.18
2194	6592277.50	4779554.85
2195	6592279.04	4779556.97
2196	6592259.65	4779557.99
2197	6592250.70	4779570.38
2198	6592237.71	4779551.62
2199	6592247.45	4779537.51
2200	6592248.05	4779538.81
2201	6592255.96	4779524.88
2202	6592257.42	4779526.82
2203	6592268.21	4779542.52
2204	6592268.49	4779543.21
2205	6592268.69	4779543.90
2206	6592268.71	4779544.33
2207	6592268.58	4779545.27
2208	6592268.30	4779545.97
2209	6592239.80	4779585.48
2210	6592226.64	4779567.72
2211	6592228.79	4779564.77
2212	6592234.44	4779592.89
2213	6592230.15	4779596.87
2214	6592215.56	4779582.92
2215	6592217.54	4779580.07
2216	6592211.88	4779587.36
2217	6592207.22	4779591.87
2218	6592194.47	4779571.62
2219	6592195.56	4779568.76
2220	6592204.00	4779560.69
2221	6592204.33	4779561.12
2222	6592209.06	4779554.06
2223	6592214.24	4779546.26
2224	6592224.50	4779532.02
2225	6592218.78	4779539.29
2226	6592233.92	4779520.70
2227	6592240.70	4779512.56
2228	6592246.06	4779512.54
2229	6592254.19	4779522.53
2230	6592221.79	4779521.99
2231	6592221.93	4779521.82
2232	6592204.06	4779506.67
2233	6592215.95	4779485.40
2234	6592200.13	4779476.82
2235	6592196.27	4779476.67
2236	6592188.99	4779486.60
2237	6592195.03	4779520.15
2238	6592180.12	4779501.07
2239	6592214.33	4779530.95

Koordinate prelomnih tačaka granice urbanističkih parcela

2240	6592208.62	4779538.86
2241	6592194.81	4779520.48
2242	6592207.01	4779592.35
2243	6592216.39	4779606.56
2244	6592220.93	4779607.18
2245	6592229.18	4779598.96
2246	6592189.96	4779527.77
2247	6592192.44	4779545.92
2248	6592198.36	4779554.21
2249	6592191.58	4779561.03
2250	6592187.69	4779561.45
2251	6592183.88	4779556.38
2252	6592183.68	4779556.54
2253	6592181.68	4779553.97
2254	6592182.15	4779553.60
2255	6592179.38	4779550.06
2256	6592180.33	4779549.32
2257	6592172.59	4779513.40
2258	6592165.43	4779525.12
2259	6592165.07	4779525.98
2260	6592135.80	4779484.56
2261	6592128.30	4779496.85
2262	6592129.41	4779501.50
2263	6592142.62	4779509.74
2264	6592152.39	4779494.47
2265	6592152.28	4779494.21
2266	6592137.21	4779485.44
2267	6592168.62	4779506.28
2268	6592175.67	4779494.73
2269	6592159.66	4779482.22
2270	6592165.85	4779504.25
2271	6592148.37	4779513.32
2272	6592156.57	4779518.90
2273	6592161.49	4779517.94
2274	6592165.96	4779471.64
2275	6592183.98	4779483.35
2276	6592180.50	4779487.01
2277	6592143.27	4779472.32
2278	6592189.41	4779474.82
2279	6592187.28	4779469.49
2280	6592174.17	4779460.93
2281	6592150.24	4779460.85
2282	6592156.24	4779451.06
2283	6592160.28	4779451.87
2284	6592290.41	4779400.39
2285	6592290.13	4779404.42
2286	6592290.51	4779413.39
2287	6592273.97	4779413.91
2288	6592274.85	4779437.23
2289	6592263.48	4779441.03
2290	6592258.87	4779437.85
2291	6592257.95	4779414.41
2292	6592274.44	4779425.86
2293	6592257.01	4779390.44
2294	6592257.91	4779414.42
2295	6592315.44	4779320.05
2296	6592318.98	4779323.80
2297	6592326.98	4779333.07
2298	6592327.24	4779337.10
2299	6592318.05	4779351.99
2300	6592301.97	4779341.85
2301	6592304.68	4779373.63
2302	6592288.61	4779363.50
2303	6592295.06	4779389.20
2304	6592272.22	4779353.17
2305	6592261.84	4779370.16
2306	6592285.48	4779331.46
2307	6592292.25	4779320.36
2308	6592298.64	4779309.90
2309	6592303.94	4779309.10
2310	6592310.80	4779315.42
2311	6592291.26	4779429.06
2312	6592288.87	4779432.54
2313	6592231.80	4779364.65
2314	6592242.44	4779347.24
2315	6592225.38	4779336.51
2316	6592216.33	4779350.90
2317	6592217.40	4779355.59
2318	6592259.28	4779357.84
2319	6592251.50	4779370.58
2320	6592244.02	4779372.34
2321	6592252.86	4779330.17
2322	6592269.82	4779340.59
2323	6592236.03	4779319.59
2324	6592237.66	4779295.03
2325	6592223.81	4779286.32
2326	6592238.35	4779265.04
2327	6592257.28	4779276.96
2328	6592243.88	4779298.94
2329	6592218.02	4779331.88
2330	6592208.97	4779346.27
2331	6592204.28	4779347.34
2332	6592192.58	4779339.98
2333	6592202.41	4779322.06
2334	6592228.67	4779314.95
2335	6592212.22	4779304.61
2336	6592235.43	4779298.57
2337	6592235.10	4779300.53
2338	6592235.80	4779303.62
2339	6592205.65	4779274.94
2340	6592194.56	4779293.50
2341	6592184.26	4779310.72
2342	6592176.03	4779324.49
2343	6592177.47	4779330.47
2344	6592167.31	4779433.15
2345	6592173.17	4779423.55
2346	6592190.62	4779433.53
2347	6592184.62	4779443.57
2348	6592164.66	4779437.49
2349	6592182.13	4779447.86
2350	6592176.98	4779456.73
2351	6592161.42	4779446.42

GRANICA URBANISTIČKE PARCELE

UP1 OZNAKA URBANISTIČKE PARCELE

GL1 GRAĐEVINSKA LINIJA GL1

P+1 SPRATNOST OBJEKTA

POSTOJEĆI KONTEJNER

STAZA ZA NORDIJSKO SKIJANJE

SAOBRAĆAJNA INFRASTRUKTURA

IVIČNJAK

OSOVINA SAOBRAĆAJNICE

OZNAKA MJESTA PRIKLJUČKA

A A OZNAKA PRESJEKA SAOBRAĆAJNICA

A NAZIV SAOBRAĆAJNICE

KOLSKO - PJEŠAČKE POVRŠINE

PJEŠAČKE POVRŠINE

JAVNI PARKING I GARAŽA

MAJAART&TO

BIRO ZA PROJEKTOVANJE, INŽENJERING, MARKETING I PLANIRANJE - PODGORICA

CRNA GORA - OPŠTINA ŽABLJAK

Agencija za projektovanje i planiranje - Nikšić

Izmjene i dopune Detaljnog urbanističkog plana Žabljak za zone "I", "J", "G", "H", "E", "F", "C"

i k.p. 3144 i 3145 KO Žabljak I i izuzev djelova katastarskih parcela br.3595/1, 3595/2 , 3826, 3966, 3967 i 3969/2 KO Žabljak I

Odluka o pristupanju izradi Izmjena i dopuna Plana: 351/16-01-1409, od 27.07.2016. g.
Odluka o donošenju Izmjena i dopuna Plana: "Službeni list CG-opštinski propisi" broj 02/19

Naručilac plana:	CRNA GORA - OPŠTINA ŽABLJAK
Predsjednik SO Žabljak:	Vidoje Tomčić, dipl. ecc.
Obrađivač plana:	"MAJAART&TO" d.o.o. Podgorica - lic. br. 01-943/2
Odgovorni planer:	Branko Todorović, dipl. inž.arh. - lic. br. 10-2734/1
Odgovorni planer:	Mirjana Nikolić, dipl. pr.pl. - lic. br. 05-1692/06-2
faza izrade planskog dokumenta:	PLAN
naziv grafičkog priloga:	Plan nivelacije i regulacije

razmjera:	godina izrade plana:	broj grafičkog priloga:
R = 1 : 1000	2018.	12

UP 1025
P+1+Pk
UP 1024
UP 1023
UP 1022
UP 1021
UP 1020
UP 1026
UP 1027
UP 1028
UP 1029
UP 1030
UP 1031
UP 1032
UP 1033
UP 1034
UP 1035
UP 1036
UP 1037
UP 1038
UP 1039
UP 1040
UP 1041
UP 1042
UP 1043
UP 1043a
UP 1044
UP 1045
UP 1046
UP 1047
UP 1048
UP 1049
UP 1050
UP 1051
UP 1052
UP 1053
UP 1054
UP 1055
UP 1056
UP 1057
UP 1058
UP 1059
UP 1060
UP 1061
UP 1062
UP 1063
UP 1064
UP 1065
UP 1066
UP 1067
UP 1068
UP 1069
UP 1070
UP 1071
UP 1072
UP 1073
UP 1074
UP 1075
UP 1076
UP 1077
UP 1078
UP 1079
UP 1080
UP 1081
UP 1082
UP 1083
UP 1084
UP 1085
UP 1086
UP 1087
UP 1088
UP 1088a
UP 1089
UP 1090
UP 1091
UP 1092
UP 1093
UP 1094
UP 1095
UP 1096
UP 1097
UP 1098
UP 1099
UP 1100
UP 1101
UP 1102
UP 1103
UP 1104
UP 1105
UP 1106
UP 1107
UP 1108
UP

LEGENDA

DETALJI

- ASFALT
- BETONSKE POVRŠINE
- IVIČNJAK
- MAKADAMSKE POVRŠINE
- ELEKTROVODOVI
- GRANICA PO KATASTRU
- URBANISTIČKA PARCELA
- OBJEKTI PO KATASTRU
- OBJEKTI
- STEPENICE
- ŽIČANA OGRADA
- BETONSKA OGRADA
- METALNA OGRADA
- BETONSKI ZID
- KAMENI ZID
- STIJENE

ŠAHT ZA STRUJU

- PTT ŠAHT
- PTT ORMARIĆ
- VODOVODNI VELIKI ŠAHT
- VODOVODNI MALI ŠAHT
- VODOVODNI PRIKLJUČAK SA OGRLICOM
- HIDRANT
- ČESMA
- BUNAR
- SUNČIK
- OKNO - ŠAHT
- FEKALNI ŠAHT
- LISTOPADNO DRVO
- ČETINARSKO DRVO
- RASVETA
- BETONSKI STUB ZA STRUJU
- POLIGONA TAČKA
- SAOBRAĆAJNI ZNACI

KULTURNA DOBRA

- GRANICA NEPOKRETNOG KULTURNOG DOBRA
- PRELIMINARNA GRANICA ZAŠTIĆENE OKOLINE KULTURNOG DOBRA
- PRELIMINARNA GRANICA POTENCIJALNOG DOBRA
- PRELIMINARNA GRANICA ZAŠTIĆENE OKOLINE POTENCIJALNOG DOBRA

Sakralna arhitektura
1. Crkva Sv. Preobraženja

Spomen objekti
2. Spomen ploča na starej školi
3. Spomenik palim borcima

Civilna arhitektura
4. Hotel "Žabljak"
5. Hotel "Planinka"
6. Poslovni objekat u centru grada

MAJAART&TO

CRNA GORA - OPŠTINA ŽABLJAK

Agencija za projektovanje i planiranje - Nikšić

Izmjene i dopune Detaljnog urbanističkog plana Žabljak za zone "I", "J", "G", "H", "E", "F", "C"

i k.p. 3144 i 3145 KO Žabljak I i izuzev djelova katastarskih parcela br.3595/1, 3595/2 , 3826, 3996, 3967 i 3969/2 KO Žabljak I

Odluka o pristupanju izradi Izmjena i dopuna Plana
Odluke o donošenju izmjena i dopuna Plana

351/16-01-1422 od 27.07.2016. g.
"Službeni list CG-opštinski propisi", broj 03/19

Naručilac plana:	CRNA GORA - OPŠTINA ŽABLJAK
Predsjednik SO Žabljak:	Vicoje Tomšić, dipl. ecc.
Obrađivač plana:	"MAJAART&TO" d.o.o. Podgorica - lic. br. 01-943/2
Odgovorni planer:	Branko Todorović, dipl. inž.arh. - lic. br. 10-2734/1
Odgovorni planer:	Mirjana Nikolić, dipl. pr.pl. - lic. br. 05-1692/06-2
faza izrade planskog dokumenta:	PLAN
naziv grafičkog priloga:	Zaštita kulturnih dobara

razmjera:	godina izrade plana:	broj grafičkog priloga:
R = 1 : 5000	2018.	13